بازرگانی برادران قراچورلو

Brothers Trading

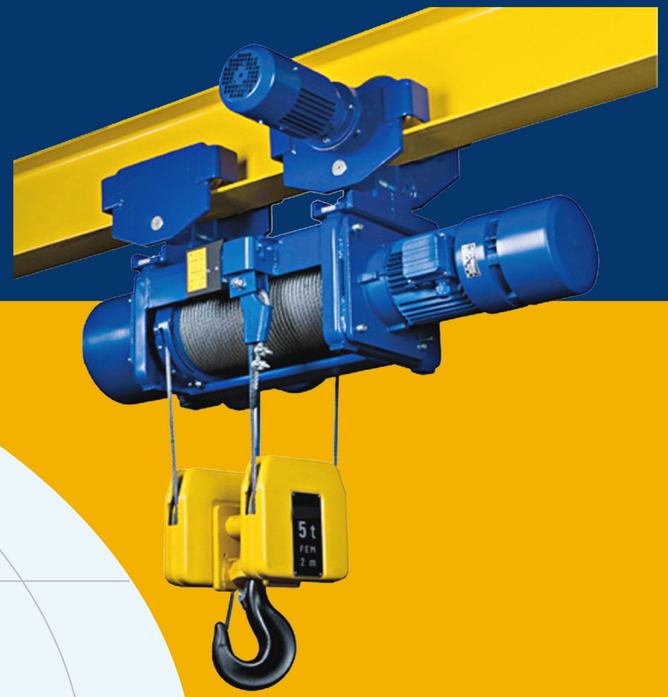

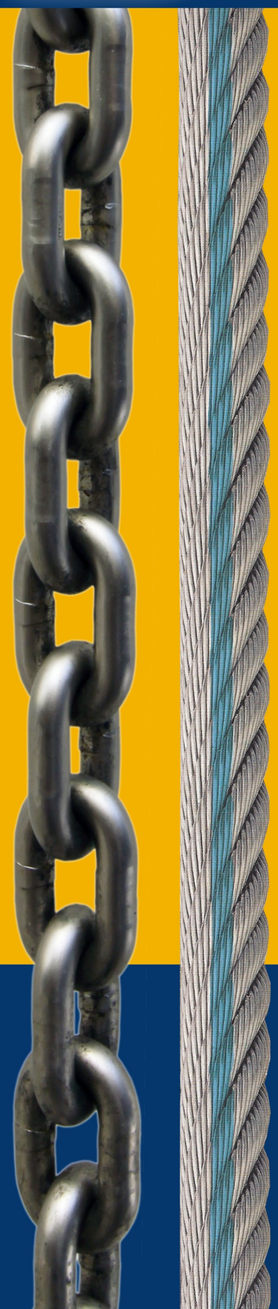

تهران، خیابان قزوین ، جنب بانک شهر ، پلاک ۳۴۰ و ۳۴۲ کد پستی: ۱۳۳۶۶۱۳۶۱۱

تلفن: ۵۵۴۱۳۱۵۲-۰۲۱ ، ۹ - ۵۵۴۲۲۴۷۸ - ۰۲۱ فکس: ۵۵۴۲۳۶۶۷ - ۰۲۱

Add: No . 340 & 342,Qazvin Av,Tehran,Iran.

Tel: + 98 21 55413152 - 55422478 - 9 , fax: + 98 21 55423667

WWW.NPS-CRANE.COM

طرح و اجرا ۰۹۱۲-۱۱۹۴۶۷

انواع لنگر کشتی از سایز ۱۵۰ کیلو گرم الی ۶۵۰۰ کیلو گرم

زنجیر مخصوص لنگر از سایز ۱۶ الی ۳۲ میلیمتر

به نام خدا

گروه صنعتی تجاری بازرگانی برادران قراچورلو در سال ۱۳۷۰ با هدف مشارکت در آبادانی و پیشرفت صنعت کشور آغاز به فعالیت نموده است . و اکنون پس از گذشت ۲۲ سال کماکان آماده ارائه خدمات در ابعاد وسیعتر به مشتریان میباشد . موفقیت این‌مجموعه حاصل ارائه بهترین کیفیت و مناسب ترین قیمت ها بوده و همواره سعی کردیم مشتری مداری را سرلوحه کار خود قرار دهیم.

بازرگانی برادران قراچورلو شامل مجموعه ای از کارخانجات تولیدی ونمایندگی های برند های معتبرجهانی در زمینه ابزارجابجایی مواد شامل سیم بکسل ، زنجیر های فولادی، جرثقیل های برقی ، دستی زنجیری و سیم بکسلی و ابزار آلات مختلف دیگرکه شرح آن به صورت گسترده درکاتالوگ موجود است ، می باشد .

بازرگانی برادران قراچورلو در زمینه ساخت و راه اندازی جرثقیلهای برقی با برندنیرو پل سازه NPS افتخار همکاری با شرکتهای : پتروشیمی فجر ، پتروشیمی جم ، پتروشیمی فجر۲ ، پتروشیمی بیستون پتروشیمی‌زاگرس ، سد کارون ۴ ، سد گتوند ، هلیکوپتری ایران ، کارخانه های فولاد امیر کبیر خزر فولاد لوشان ، فولاد کرمانشاه ، فولاد برسیان ، فولاد اکسین ، فولاد گیلان ، فولاد اسفراین ، فولاد درخشان گروه ملی فولاد ، ذوب آهن مشهد ، اراک ، اصفهان ، پست های برق گرگان ، برق منطقه ای تهران ، آبگیر عسلویه ،تسا ، گلسار فارس ، ذوب آهن آسیا ، نیرو گاههای شرکت تولید ایستگاهی نیرو واحد (تانیر) (۵۰ دستگاه جرثقیل ۵ تن) شرکت تاژ ، پارس زئولایت ، سینا کاشی ، رال آفشور ، فراسکو، لاستیک گلدستون ، لاستیک سهند ، لاستیک پارس ، کارخانجات سیمان مازندران ، سیمان بجنورد ، سیمان زنجان ، سنگ آهن مرکزی بافق ، پلور سبز ،آلومینیوم اراک ،آلومینیوم‌جاجرم پالایشگاه خانگیران ، پالایشگاه نفت بهران ، سنگ آهن مرکزی بافق ، پلور سبز ، آلومینیوم اراک ،آلومینیوم جاجرم ، پالایشگاه خانگیران پالایشگاه نفت بهران ، موسسه جواد الائمه ، لوله بتن گرگان ، شرکت شاسی ساز ایران ، صنایع ریختگری ایران خودرو ، موسسه شهید همت کالسیمین‌توسعه برق ایران ، پی ریزان کویر یزد ، فروسیلیس ایران ، پارس نئوپان ، سیم و کابل ا بهر ، موسسه شهید رجایی و بسیاری از شرکت های معتبر دیگر را داشته است .کارشناسان این مجموعه همواره آماده ارائه انواع خدمات مشاوره و طراحی و راهنمایی مشتریان در زمینه تجهیزات سیستم جابجایی‌مواد بر مبنای نیاز کاری شما می باشد .

تلفن مشاوره فنی : (جرثقیلهای برقی)

۰۲۱ - ۵۵۴۱۵۱۲۹

مدیریت‌بازرگانی برادران قراچورلو

محمودقراچورلو

WWW.NPS-CRANE.COM

نمایندگی فروش محصولات

Telemecanique

Made in France

نمایندگی فروش جرثقیلهای

KITO

دارای ۲ سال گارانتی

نمایندگی محصولات

JIANGSU TAILI

STEEL ROPES CO .

نماینده فروش سیم بکسل های

BRIDON

عاملیت فروش جرثقیلهای دستی

VITAL

بازرگانی برادران قراچورلو
Brothers Trading
STEEL WIRE ROPE

سیم بکسل

گواهینامه های تضمین کیفیت سیم بکسل ها

کلیه سیم بکسل های وارداتی این بازرگانی درگریدهای TS 1770 – 1960 تولیدشده ودارای گواهی های کیفیت (CERTIFICATE) و تولید (ISO) می باشد.

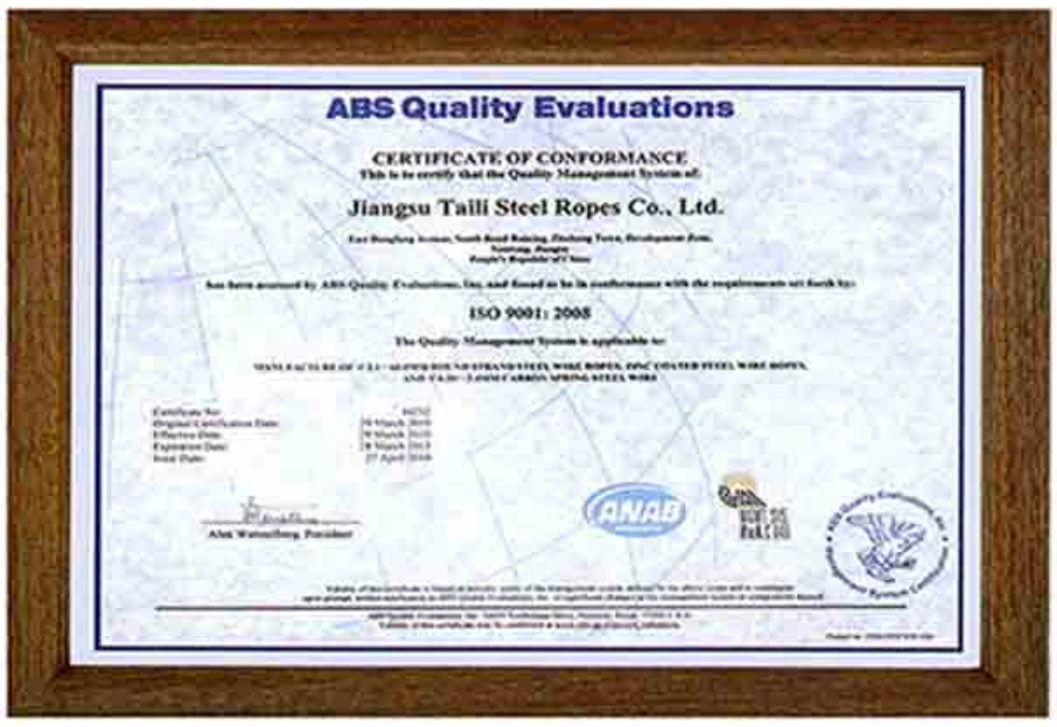

بازرگانی برادران قراچورلو
Brothers Trading

STEEL WIRE ROPE

سیم بکسل

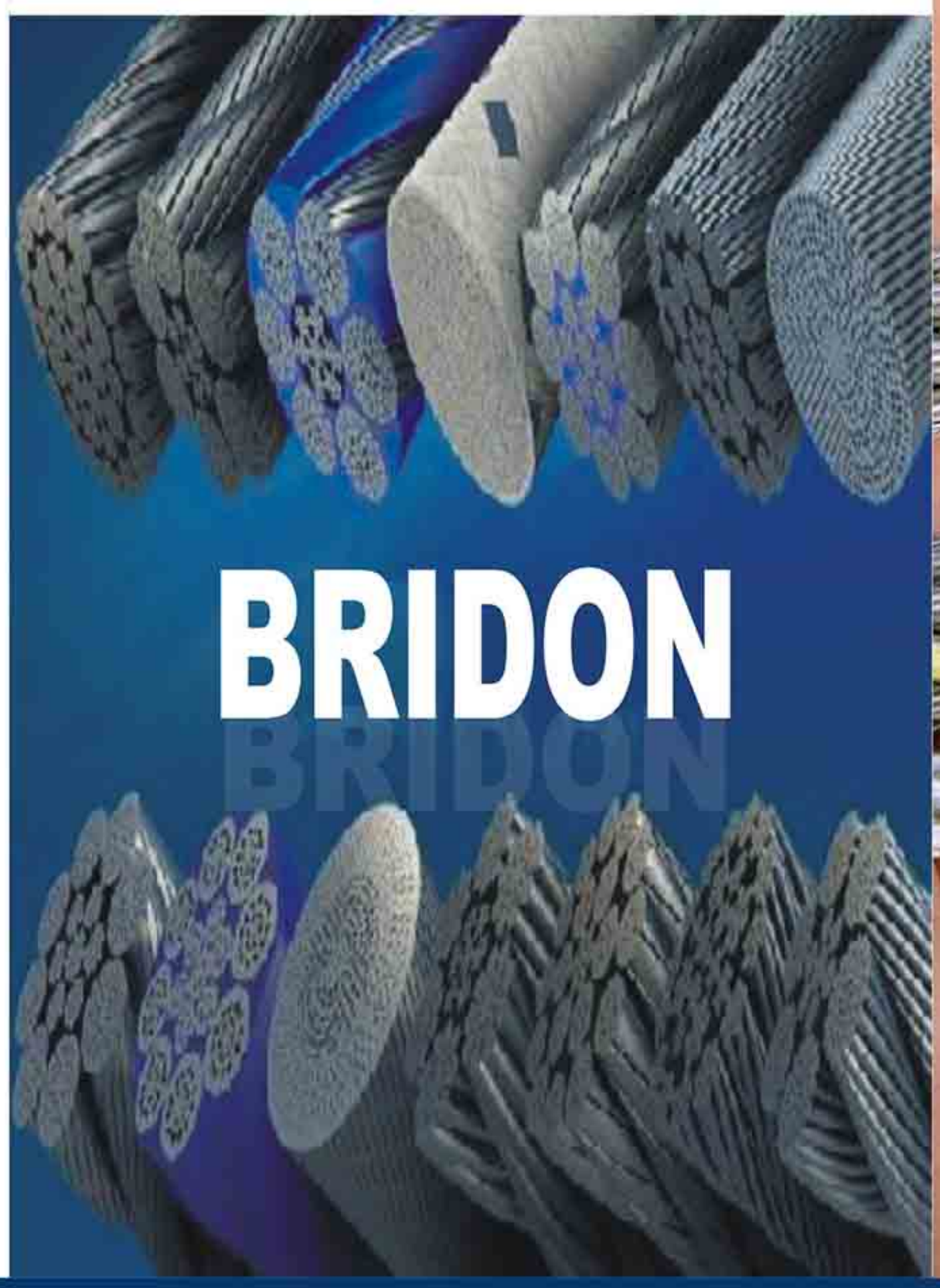

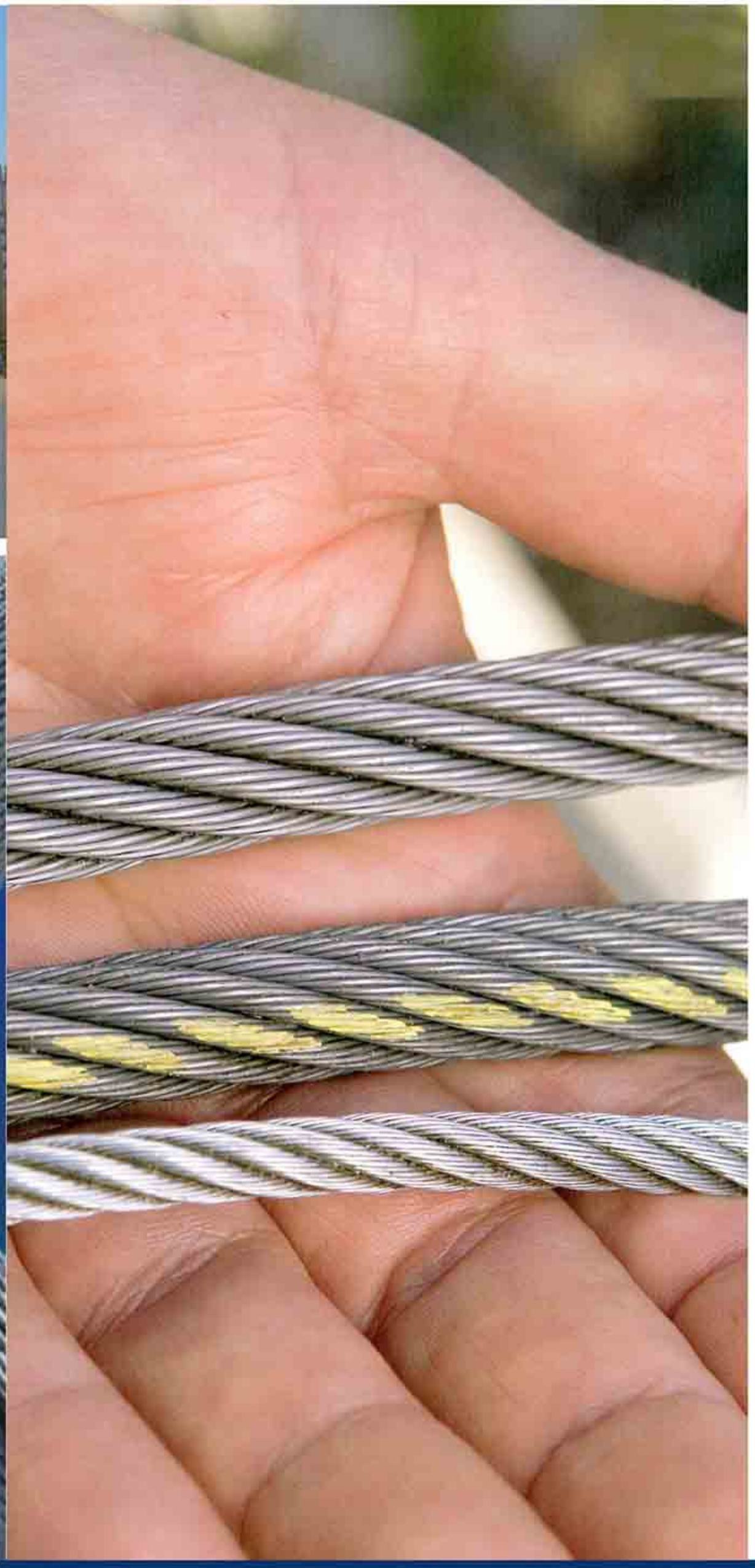

سیم بکسل

محصولات بازرگانی برادران

STEEL WIRE ROPE

سیم بکسل

سیستم تضمین کیفیت

کلیه مفتول های تشکیل دهنده ی سیم بکسل ها به صورت جدا گانه مورد آزمایش کشش قرار می گیرند. و مقدار نیروی که برای استفاده به کاربر پیشنهادمی گردد ، کمتر از ۱/٤ قدرت اصلی یا نیروی گسیختگی می باشد به عنوان مثال برای سیم بکسل ۱۰ میلی متر FC (کنفی) نیروی گسیختگی آن ۵۰۰۰ کیلو گرم می باشد ولی در جدول محاسبات ما آن را برای بار حداکثر ۱۲۰۰ کیلو گرم پیشنهاد نموده ایم.

اجزای داخلی سیم بکسل

Steel rope decomposition

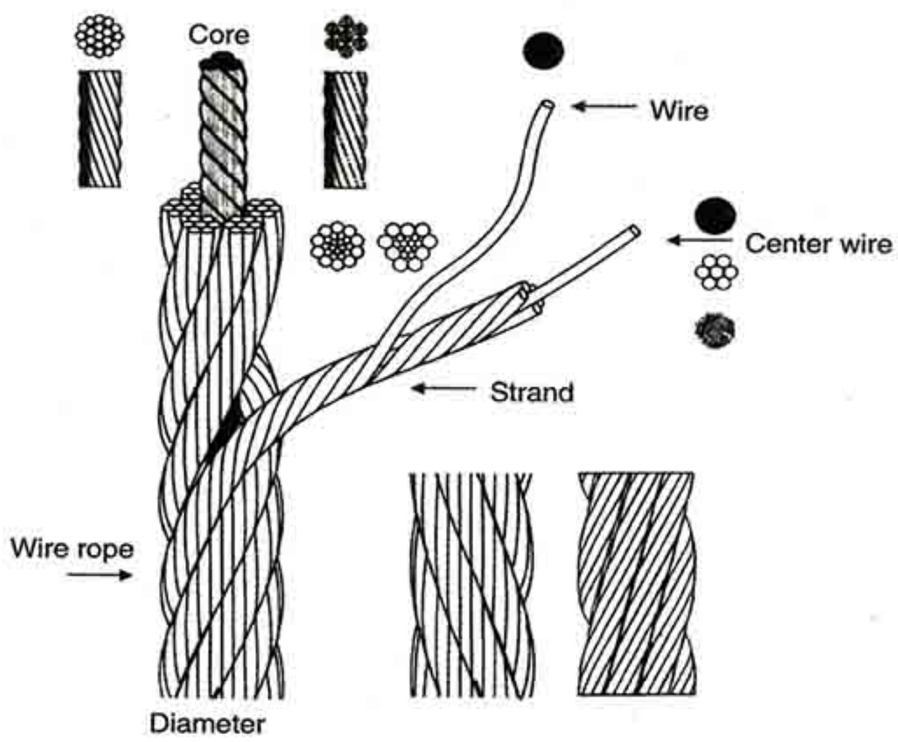

نحوه‌صحیح اندازه گیری سیم بکسل

how to measure rope size

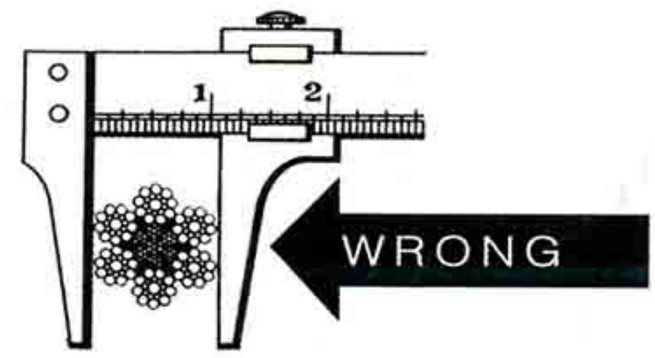

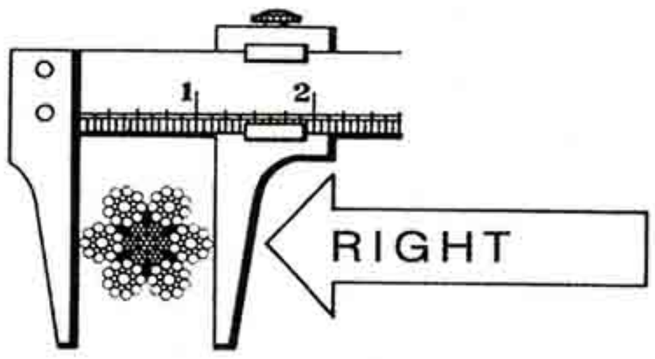

تست گسیختگی و اندازه میزان تحمل سیم بکسل

بازرگانی برادران قراچورلو
Brothers Trading
STEEL WIRE ROPE

سیم بکسل

انواع آسیب های وارده برسیم بکسل

۱
آسیب مکانیکی
حرکت سیم بروی لبه تیز

۲
سایش در اثر
حرکت بروی سطح

۳
سایش باریک
در اثر کوچک بودن شیار
قرقره سیم بکسل

٤
شکستگی سیم
در اثر استفاده قرقره
با قطر کم

۵
سایش شدید
در اثر فشار زیاد
و سطوح خشن

۶
سایش شدید
استفاده در ا ثر
دراز کش

۷
خوردگی شدید

۸
خوردگی داخلی
که سطح خارجی
شکستگی سیم
قابل‌مشاهده نیست

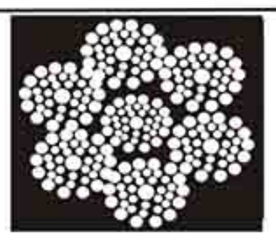

۹
شکستگی سیم
در اثر خستگی سیم

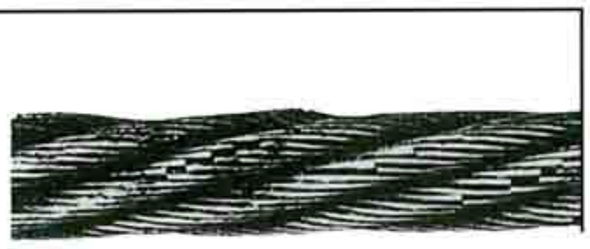

۱۰
شکستگی سیم
در رشته سطحی
دراثر کاربرد نا صحیح

۱۱
شکستگی IWRC
(مغزی داخلی)
ناشی استرس
زیاد وارد بر سیم

۱۲
حلقوی شدن سیم
دراثر عدم تعادل ویا
شوک درحین بارگذاری

۱۳
سایش موضعی
و تغییر شکل

۱٤
قفس پرنده
در اثر پیچش سیم
و عدم تعادل بار

۱۵
برآمدگی سیم
دراثر بازکردن سیم
بصورت غیراصولی‌مشاهده
بیشتردرسیم بکسل های نتاب

۱۶
سایش داخلی
در اثر خوردگی
مغز سیم

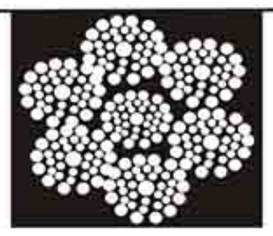

STEEL WIRE ROPE

سیم بکسل

6X19 Steel Wire Rope(Ungalvanized and Galvanized)

سیم بکسل های ۱۹ x ۶ باهسته های فولادی وکنفی
انعطاف معمولی جهت استفاده در اهداف مهندسی وصنعتی

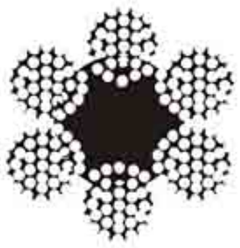

6 x19 +FC

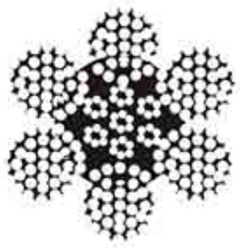

6 x19 +IWS

6 x19 +IWR

Construction:6x19+FC 6X19+1WS6X9W=1WR

قطر نرمال Nominal Diameter	وزن هرمتر Approx.Weight			Minimum Tensile Strength of Rope(MPa) استحکام کششی نرمال سیم									
				1570		1670		1770		1870		1960	
				Minimum Breaking Load of Rope کمترین بار گسستگی سیم									
D	NF	SF	IWR/IWS	FC	IWR/IWS	FC	IWR/IWS	FC	IWR/IWS	FC	IWR/IWS	FC	IWR/IWS
mm	kg/100m			(KN)									
3	3.16	3.10	3.60	4.34	4.69	4.61	4.99	4.89	52.9	5.17	5.59	5.42	5.86
4	5.62	5.50	6.40	7.71	8.34	8.20	8.87	8.69	9.40	9.19	9.93	9.63	10.4
5	8.78	8.60	10.0	12.0	13.0	12.8	13.9	13.6	14.7	14.4	15.5	15.0	16.3
6	12.6	12.4	14.4	17.4	18.8	18.5	20.0	19.6	21.2	20.7	22.4	21.7	23.4
7	17.2	16.9	19.6	23.6	25.5	25.1	27.2	26.6	28.8	28.1	30.4	29.5	31.9
8	22.5	22.0	25.6	30.8	33.4	32.8	35.5	34.8	37.6	36.7	39.7	38.5	41.7
9	28.4	27.9	32.4	39.0	42.2	41.5	44.9	44.0	47.6	46.5	50.3	48.7	52.7
10	35.0	34.4	40.0	48.2	52.1	51.3	55.4	54.3	58.8	57.4	62.1	60.2	65.1
11	42.5	41.6	48.4	58.3	63.1	62.0	67.1	65.8	71.1	69.5	75.1	72.8	78.7
12	50.5	49.5	57.6	69.4	75.1	73.8	79.8	78.2	84.6	82.7	89.4	86.7	93.7
13	59.3	58.1	67.6	81.5	88.1	86.6	93.7	91.8	99.3	97.0	105	102	110
14	68.8	67.4	73.4	94.5	102	101	109	107	115	113	122	118	128
15	79.0	77.4	90.0	108	117	115	125	122	132	129	140	135	146
16	89.9	88.1	102	123	133	131	142	139	150	147	159	154	167
17	101	99.4	116	139	151	148	160	157	170	166	179	174	188
18	114	111	130	156	169	166	180	176	190	186	201	195	211
20	140	138	160	193	209	205	222	217	235	230	143	241	260
22	170	167	3194	233	252	248	268	263	284	278	331	291	315
24	202	198	230	278	300	295	319	313	339	331	358	347	375
26	237	233	270	326	352	347	375	367	397	388	420	403	440
28	275	270	314	378	409	402	435	426	461	450	487	472	510
30	316	310	360	434	469	461	499	489	529	517	559	542	586
32	359	352	410	494	534	525	568	556	602	588	636	616	666
34	406	398	462	557	603	593	641	628	679	664	718	696	752
36	455	446	518	625	676	664	719	704	762	744	805	780	843
38	507	497	578	696	753	740	801	785	849	829	897	869	940
40	562	550	640	771	834	820	887	869	940	919	993	963	1040
42	619	607	706	850	920	904	978	959	1040	1010	1100	1060	1150
44	680	666	774	933	1010	993	1070	1050	1140	1110	1200	1160	1260
46	743	728	846	1020	1100	1080	1170	1150	1240	1210	1310	1270	1380
48	809	793	922	1110	1200	1180	1280	1250	1350	1320	1430	1390	1500
50	878	860	1000	1210	1300	1280	1390	1360	1470	1440	1550	1500	1630
52	949	930	1080	1300	1410	1390	150	1470	1590	1550	1680	1630	1760
54	1024	1000	1170	1410	1520	1500	1620	1580	1710	1670	1810	1750	1900
56	1100	1080	1250	1510	1630	1610	1740	1700	1840	1800	1950	1890	2040
58	1180	1160	1350	1620	1750	1720	1870	1830	1980	1930	2090	2020	2190
60	1260	1240	1440	1740	1880	1850	2000	1960	2120	2070	2240	2170	2340
62	1350	1320	1540	1850	2000	1970	2130	2090	2260	2210	2390	2310	2500
64	1440	1410	1640	1970	2140	2100	2270	2230	2410	2350	2540	2460	2670
66	1530	1500	1740	2100	2270	2230	2420	2370	2560	2500	2700	2620	2830
68	1620	1590	1850	2230	2410	2370	2560	2510	2720	2650	2870	1730	3010
70	1720	1690	1960	2360	2550	2510	2720	2660	2880	2810	3040	2950	3190
72	1820	1780	2070	2500	2730	2660	2870	2820	3050	2980	3220	3120	3370
74	1920	1880	21090	2640	2850	2810	3040	2980	3220	3140	3400	3300	3560
76	2030	1990	2310	2730	3010	2960	3200	3140	3390	3320	3590	3480	3760
78	2140	2090	2460	2930	3170	3120	3370	3310	3580	3490	3780	3660	3960
80	2250	2200	2560	2030	3340	3280	3550	3480	3760	3670	3970	3850	4160

Main Applications: Various equipment for hoisting derricking lifing and drawing.

بازرگانی برادران قراچورلو
Brothers Trading

STEEL WIRE ROPE

سیم بکسل

سیم بکسل های ۷×۱۹ نتاب

قابلیت انعطاف بالا جهت استفاده در تاورکرین ها و اهداف مهندسی خاص

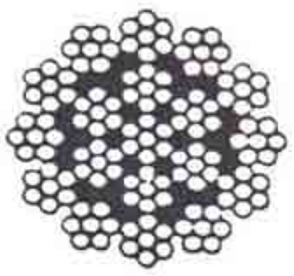

19x7Non-Rotation Rope

قطر سیم Diameter of Rope		Minimum Breaking & Load in Metric Tons کمترین ظرفیت پارگی			Approx. Weight وزن هرمتر
mm	Approx. Inch	165kg /mm	180kg /mm	195kg /mm	Kg / m
9	3 /8	5.22	5.73	6.2	0.339
10	13 /32	6.54	7.07	7.66	0.418
11	7 /16	7.8	8.56	9.26	0.506
12	15 /32	9.28	10.2	11.0	0.602
12 . 5	1 / 2	10.1	11.0	12.0	0.653
14	9 /16	12.6	13.9	15.0	0.819
16	5/ 8	16.5	18.1	19.6	1.07
18	23/ 32	20.9	22.8	24.7	1.36
19	3/ 4	23.6	25.7	27.9	1.53
20	13/ 16	25.9	28.2	30.6	1.68
22	7/ 8	32.4	35.4	88.4	2.10
24	15/ 16	37.2	40.6	44.0	2.41
25	1	40.4	44.1	47.8	2.62
26	1-1/32	43.7	47.7	51.7	2.83
28	1-1/ 8	50.7	55.3	59.9	3.28
30	1-3/ 16	58.2	63.5	68.8	3.77
31 .5		64.1	70.0	75.8	4.16
32	1-1/ 4	66.2	72.2	78.2	4.29
33 .5		72.5	79.1	85.7	4.70
34	1-11/ 32	74.7	81.5	88.3	4.84
38 .5		81.4	88.9	96.3	5.28
36	1-7/ 16	83.8	91.4	99.0	5.43
37 .5		90.9	99.2	107.0	5.89
38	1-1 /2	93.3	102.0	110.0	6.05
40	1-19/ 32	103.0	113.0	122.0	6.70
42	1-21/ 32	114.0	124.0	134.0	7.39
42 .5		117.0	127.0	138.0	7.57
44	1-3/ 4	125.0	137.0	148.0	8.11
45		131.0	143.0	155.0	8.48
46	1-13/ 16	137.0	149.0	161.0	8.87
47 .5	1-7/ 8	146.0	159.0	172.0	9.45
48		149.0	162.0	175.0	9.65
50	1-31/ 32	162.0	176.0	191.0	10.50
52	2-1/ 16	175.0	191.0	207.0	11.30
53	2-3/ 32	182.0	198.0	214.0	11.80
54	2-1/ 8	188.0	206.0	223.0	12.20
56	2-7/ 32	203.0	221.0	239.0	13.10
58	2-5/ 16	217.0	237.0	258.0	14.10
60	2-3/ 8	233.0	254.0	276.0	15.10

بازرگانی برادران قراچورلو
Brothers Trading

STEEL WIRE ROPE

سیم بکسل

سیم بکسل های ۶×۳۷ باهسته های فولادی و کنفی

نرم وقابل انعطاف جهت استفاده در جرثقیل ها و اهداف مهندسی و صنعتی ویژه

6X37 Steel Wire Rope(Ungalvanized and Galvanized)

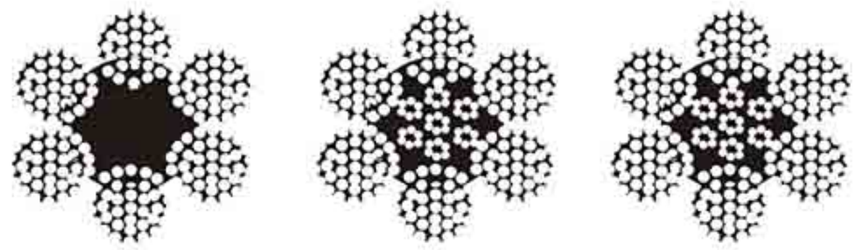

Construction:6x37+FC 6X37+1WS 6X9W=1WR

قطر نرمال Nominal Diametdr	وزن هرمتر Approx.Weight			Minimum Tensile Strength ofRope (Npa) استحکام کششی نرمال سیم									
				1570		1670		1770		1870		1960	
				Minimum Breaking Load of Rope کمترین بارگسستگی سیم									
D	NF	SF	IWR/WS	FC	IWR/IWS	FC	IWR/IWS	FC	IWR/IWS	FC	IWR/IWS	FC	IWR/IWS
mm		kg/100m					(KN)						
5	8.6 5	8.4 3	10.0	11.6	12 .5	12 .3	13 .3	13 .1	14 .1	13 .8	14 .9	14 .5	15 .6
6	12. 5	12. 1	14.4	16 .7	18 .0	17 .7	19 .2	18 .8	20 .3	19 .9	21 .5	20 .8	22 .5
7	17 .0	16 .5	19. 6	22 .7	24 .5	24 .1	26 .1	25 .6	27 .7	27 .0	29 .2	28 .3	30 .6
8	22 .1	21 .6	25 .6	29 .6	32 .1	31 .5	34 .1	33 .4	36 .1	35 .3	38 .2	37 .0	40 .0
9	28 .0	27 .3	32 .4	37 .5	40 .6	39 .9	43 .2	42 .3	45 .7	44 .7	48 .3	46 .8	50 .6
10	34 .6	33 .7	40 .0	46 .3	50 .1	49 .3	53 .3	52 .2	56 .5	55 .2	59 .7	57 .8	62 .5
11	141 .9	40 .8	48 .4	56 .0	60 .6	59 .6	64 .5	63 .2	68 .3	66 .7	72 .2	70 .0	75 .7
12	49 .8	48 .5	57 .6	66 .7	72 .0	70 .9	76 .7	75 .2	81 .3	79 .4	85 .9	83 .3	90 .0
13	58 .5	47 .0	67 .6	78 .3	84 .6	83 .3	90 .0	88 .2	95 .4	93 .2	101	97 .7	106
14	67 .8	66 .0	78 .4	90 .8	98 .2	96 .6	10 4	102	111	108	117	113	123
15	77 .9	75 .8	90 .0	10 4	11 .3	111	120	118	127	124	134	130	141
16	88.6	86.3	102	119	128	126	136	134	145	141	153	148	160
18	112	109	130	150	162	160	173	169	183	179	193	187	203
20	138	135	160	185	200	197	213	209	226	221	239	231	250
22	168	163	194	224	242	238	258	253	273	267	289	280	303
24	199	194	230	267	289	284	307	301	325	318	344	333	360
26	234	228	270	313	339	333	360	353	382	373	403	391	423
28	271	264	314	363	393	386	418	409	443	433	468	453	490
30	311	303	360	417	451	443	480	470	508	497	537	520	563
32	354	345	410	474	513	505	546	535	578	565	611	592	640
34	400	390	462	353	579	570	616	604	653	638	690	668	723
36	448	438	518	600	649	639	690	677	732	725	773	749	910
38	500	487	578	669	723	711	769	754	815	797	861	835	903
40	554	539	640	741	801	788	852	835	903	883	954	925	1000
42	610	595	706	817	884	869	940	921	996	973	1052	1020	1100
44	670	652	774	897	970	954	1031	1011	1093	1068	1155	1120	1210
46	732	713	846	980	1060	1040	1130	1100	1190	1170	1260	1220	1320
48	797	776	922	1070	1150	1140	1230	120	1300	1270	1370	1330	1440
50	865	843	1000	1160	1250	1230	1330	1310	1410	1380	1490	1450	1560
52	936	911	1080	1250	1460	1330	1440	1410	1530	1490	1610	1560	1690
54	1010	983	1170	1350	1570	1440	1550	1520	1650	1610	1740	1690	1820
56	1090	1060	1250	1450	1680	1550	1670	1640	1770	1730	1870	1810	1960
58	1160	1130	1350	1560	1800	1660	1790	1760	1900	1860	2010	1950	2100
60	1250	1210	1440	1670	1920	1770	1920	1880	2030	1990	2150	2080	2250
62	1330	1300	1540	1780	2050	1890	2050	2010	2170	2120	2290	2220	2400
64	1420	1380	1640	1900	2180	2020	2180	2140	2310	2260	2440	2370	2560
66	1510	1470	1740	2020	2180	2150	2320	2270	2460	2400	2600	2520	2720
68	1600	1560	1850	2140	2320	2280	2460	2410	2610	2550	2760	2670	2890
70	1700	1650	1960	2270	2450	2410	2610	2560	2770	2700	2920	2830	3060
72	1790	1750	2070	2400	2600	2550	2760	2710	2930	2860	3090	3000	3240
74	1890	1850	2190	2540	2740	2700	2920	2860	3090	3020	3270	3170	3420
76	2000	1950	2310	2680	2890	2850	3080	3020	3260	3190	3450	3340	3610
78	2110	2050	2430	2820	3050	3000	3240	3180	3440	3360	3630	3520	3800
80	2210	2160	2560	2960	3200	3150	3410	3340	3610	3530	3820	3700	4000
85	2500	2430	2890	3350	3620	3560	3850	3770	4080	3990	4310	4180	4520
90	2800	2730	3240	3750	4060	3990	4320	4230	4570	4470	4830	4680	5060
95	3120	3040	3610	4180	4520	4450	4810	4710	5100	4980	5380	5220	5640
100	3460	3370	400	4630	500	4930	5330	5220	5650	5520	5970	5780	6250
105	3810	3720	4410	5110	5520	5430	5870	5760	6230	6080	5680	6370	6890
110	4190	4080	4840	5600	6060	5960	6450	6320	6830	6680	7220	7000	7570
115	4850	4460	5290	6130	6620	6520	7050	6910	7470	7300	7890	7650	3270
120	4980	4850	5760	6670	7210	7090	7670	7520	8130	7940	8590	8330	9000

Main Applications: Various epment forhoing derricking lifting and drawing.

تهران، خیابان قزوین ، جنب بانک شهر ، پلاک ۳۴۰ و ۳۴۲ تلفن : ۵۵۴۱۳۱۵۲ ، ۹ - ۵۵۴۲۲۴۷۸ فکس : ۵۵۴۲۳۶۶۷

بازرگانی برادران قراچورلو
Brothers Trading

STEEL WIRE ROPE

سیم بکسل

سیم بکسل های هشت رشته مغزکنفی و فولادی

نرم و قابل‌انعطاف بالا جهت استفاده در انواع آسانسورها و بالابرهای برقی

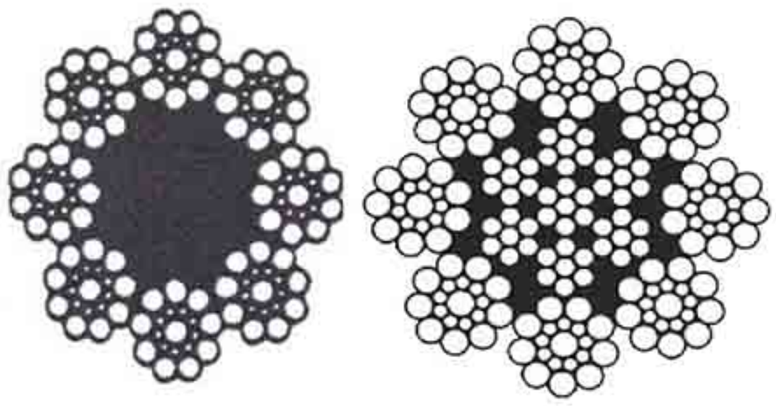

8X19 SEAL+FC

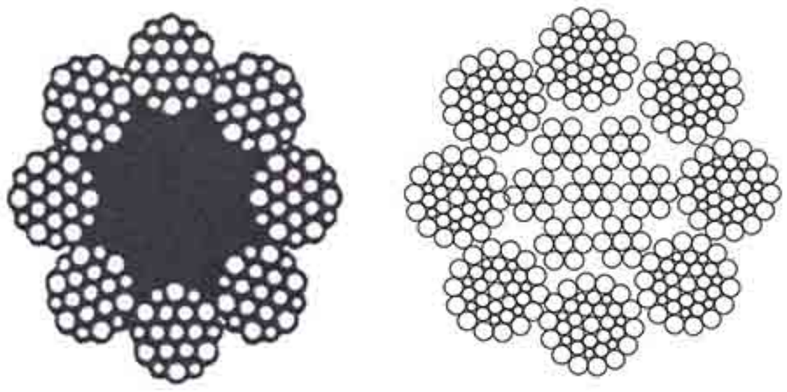

8X19 WARRINGTON
8X36 IWRC + FC

سیم بکسل با بافت سیل و وارینگتون

Diameter قطر سیم of Rope	Nominal Tensile Strength استحکام کششی نرمال سیم				Approx. وزن هرمتر Wei&ht	
	157ON / mm²		177ON / mm²			
	Minimum Breaking Load KN کمترین بارگسستگی سیم				k& / m	
	FC	IWRC	FC	IWRC	FC	IWRC
8	30.5	40.4	34.2	49.3	0.217	0.263
10	46 .00	54 .32	51 .86	61 .24	0 .347	0 .422
11	55 .66	65 .73	62 .75	74 .10	0 .419	0 .511
12	66 .24	78 .22	74 .68	88 .19	0 .499	0 .608
13	77 .74	91 .8	87 .65	103 .5	0 .586	0 .713
14	90 .16	106 .5	101 .6	120 .0	0 .679	0 .827
16	117 .8	139 .1	132 .8	156 .8	0 .887	1 .080
18	149 .0	176 .0	168 .0	198 .4	1 .130	1 .370
20	184 .0	217 .3	207 .4	245 .0	1 .390	1 .690
22	222 .6	262 .9	251 .0	295 .4	1 .680	2 .050
24	265 .0	312 .9	298 .7	352 .8	2 .000	2 .430

تهران، خیابان قزوین ، جنب بانک شهر ، پلاک ۳۴۰ و ۳۴۲ تلفن: ۵۵۴۱۳۱۵۲ ، ۹ - ۵۵۴۲۲۴۷۸ فکس: ۵۵۴۲۳۶۶۷

STEEL WIRE ROPE

سیم بکسل

سیم بکسل های ۷×۳۵ نتاب (پوست ماری)

نرم و باقابلیت انعطاف بالا جهت استفاده در کرین ها و جرثقیل های ماشینی (Mobile)

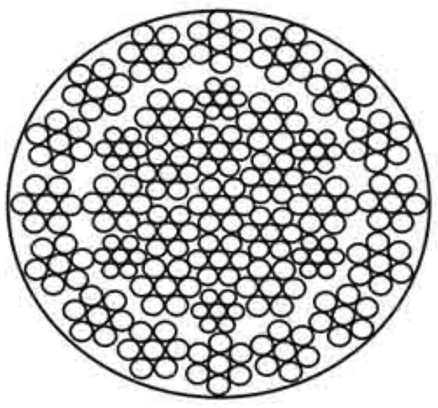

سیم بکسل نتاب (پوست ماری)

35X7Non-Rotation

قطر سیم RopeDia mm	وزن هرمتر Approx Weight kg / 100m	Tensile strength MPa استحکام کششی				
		1570	1670	1770	1870	1960
		Minimum Breaking load KN کمترین ظرفیت پارگی				
14	88 .60	110 .7	117 .7	124 .8	131 .1	138 .2
16	116 .20	144 .6	153 .8	163 .0	172 .2	180 .5
18	146 .00	183 .0	194 .6	206 .3	217 .9	228 .4
20	180 .81	225 .9	240 .3	254 .7	269 .1	282 .0
22	220 .50	273 .3	290 .7	308 .1	325 .6	341 .2
24	261 .07	325 .3	346 .0	366 .7	387 .4	406 .1
26	306 .05	381 .8	406 .1	430 .4	454 .7	476 .6
28	354 .06	442 .7	470 .9	499 .1	527 .3	552 .7
30	409 .93	508 .3	540 .6	573 .0	605 .4	634 .5
32	464 .23	478 .3	615 .1	651 .9	688 .8	721 .9
34	521 .46	452 .8	694 .4	736 .0	777 .6	815 .0
36	583 .40	731 .9	778 .5	825 .1	871 .7	913 .7
38	654 .93	815 .5	867 .4	919 .4	971 .3	1018 .0
40	721 .57	903 .6	961 .1	1018 .7	1076 .2	1128 .0

بازرگانی برادران قراچورلو
Brothers Trading

STEEL WIRE ROPE

سیم بکسل

سیم بکسل - بسیار نرم و قابل انعطاف برای تناژ بسیار پایین
جهت استفاده در بالابرهای ساختمانی - بسته بندی ها و بستن بارتریلرها

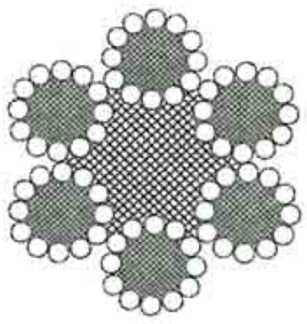

6X12+7FC

Cross lay wire rope

Diameter mm	Reference mass kg/100m		Nominal tensile strength of steel wire rope/NPa			
			1470	1570	1670	1770
	Nature fibre core	Synthetic fibre core	Minimum breaking force of steel wire rope/(kN)			
6. 00	9. 0	8. 3	11. 1	11. 8	12. 6	13. 3
7. 00	12. 3	11. 3	15. 1	16. 1	17. 1	18. 1
8. 00	16. 1	14. 8	19. 7	21. 0	22. 3	23. 7
9. 00	12. 3	18. 7	24. 9	26. 6	28. 3	30. 0
9. 30	21. 7	20. 0	26. 6	28. 4	30. 2	32. 0
10. 00	25. 1	23. 1	30. 7	32. 8	34. 9	37. 0
11. 00	30. 4	28. 0	37. 2	39. 7	42. 2	44. 8
12. 00	36. 1	33. 3	44. 2	47. 3	50. 3	53. 3
12. 50	39. 2	36. 1	48. 0	51. 3	54. 5	57. 8
13. 00	42. 4	39. 0	51. 9	55. 5	59. 0	62. 5
14. 00	49. 2	45. 3	60. 2	64. 3	68. 4	72. 5
15. 50	60. 3	55. 5	73 .8	78. 8	83. 9	88. 9
16. 00	64. 3	59. 1	78. 7	84. 0	89. 4	94. 7
17. 00	72. 5	66. 8	88. 8	94. 8	101	107
18. 00	81. 3	74. 8	99. 5	106	113	120
18. 50	85. 9	79. 1	105	112	119	127
20. 00	100	92. 4	123	131	140	148
21. 50	116	107	142	152	161	171
22. 00	121	112	149	159	169	179
24. 00	145	133	177	189	201	231
24. 50	151	139	184	197	210	222
26. 00	170	156	208	222	236	250
28. 00	197	181	241	257	274	290
32. 00	257	237	315	336	357	379

Aggregare breaking force Minimum breaking force of steel wire rope.

تهران، خیابان قزوین ، جنب بانک شهر ، پلاک ۳۴۰ و ۳۴۲ تلفن: ۵۵۴۱۳۱۵۲ ، ۹ - ۵۵۴۲۲۴۷۸ فکس: ۵۵۴۲۳۶۶۷

بازرگانی برادران قراچورلو
Brothers Trading

FORGED WIRE ROPE CLIPS

بست سیم بکسل

طراحی شده براساس قدرت گسستگی کاتالوگ سیم بکسل
دارای ضریب اطمینان ۸۰٪برای سایز ۳-۲۲ و ۹۰٪ برای سایز ۲۴-۹۰
بست های گالوانیزه برای جلو گیری از خوردگی و سایش
سایز ۳-۷۸ دارای سیستم ساخت کامل فورج
ساخته شده براساس استاندارد ASME B30.26

G-450

- Each base has a Produc Identification Code (PIC) for material traceability , the name CG, and a size
- Based on the catalogbreaking strength of wire rope, wire rope clips have an efficiecy rating of 80% for 3-4mm to22mmsizes, and 90 % for sizes 24-26mm through 90mm.
- Entire Clip -Calvanized to resist corrocive and rusting action.
- Sizes 1 /8 through 2-1 /2 and 3 (3 mm through 65mm and 75 -78mm) have forged bases.
- AllC lips are indually bagged or tagged with proper application instructions and warning information.
- Clip sizes up throu&h 1-1 /2 (38mm) have rolled threads.
- All the products meet or exceed all requirements of ASME B30.26 including identifi cation, ductility , design

Perf ormance requirements including fatigue life, impact propertiesand material traceability , notaddressed by ASME B30.26.

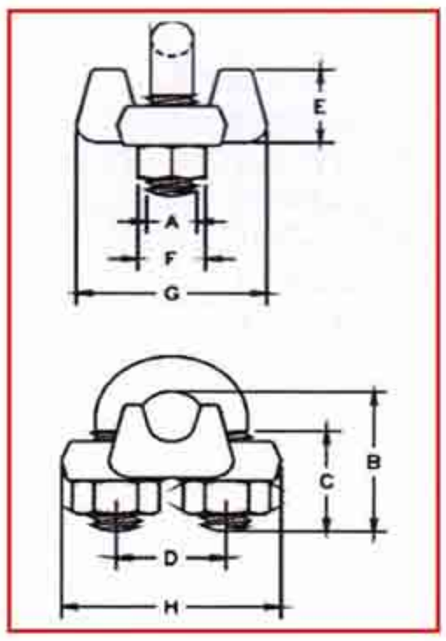

G-450Clips

اندازه سیم Rope Size (mm)	(in)	ظرفیت هر بسته Std. Package Qty.	وزن هر ۱۰۰ عدد Weight Per 100 (kg)	ابعاد Dimensions (mm) A	B	C	D	E	F	G	H
3-4*	1/8*	100	2.72	5.60	18.3	11.2	11.9	10.4	9.65	20.6	23.9
5*	3/16*	100	4.54	6.35	24.6	14.2	15.0	12.7	11.2	23.9	29.5
6-7	1/4	100	8.62	7.85	26.2	12.7	19.1	16.8	14.2	30.2	36.6
8	5/16	100	12.7	9.65	35.1	19.1	22.4	18.3	17.5	33.3	42.9
9-10	3/8	100	21.8	11.2	38.1	19.1	25.4	23.1	19.1	41.4	49.3
11	7/16	50	35.4	12.7	47.8	25.4	30.2	26.2	22.4	46.0	58.0
12-13	1 /2	50	36.3	12.7	47.8	25.4	30.2	28.7	22.4	48.5	58.0
14-15	9/16	50	49.4	14.2	57.0	31.8	33.3	31.0	23.9	52.5	63.5
16	5/8	50	49.9	14.2	60.5	31.8	33.3	34.0	23.9	52.2	63.5
18-20	3/4	25	64	15.7	70.0	36.6	38.1	35.8	26.9	57.0	72.0
22	7/8	25	96	19.1	79.0	41.1	44.5	40.4	31.8	62.0	80.5
24-26	1	10	114	19.1	89.0	46.0	47.8	45.2	31.8	67.0	88.0
28-30	1-/18	10	128	19.1	98.5	51.0	51.0	48.5	31.8	71.5	91.0
32-34	1-1/4	10	199	22.4	108	54.0	58.5	55.5	36.6	79.5	105
36	1-3/8	10	200	22.4	118	58.5	60.5	58.5	36.6	79.5	106
38	1-1/2	10	247	22.4	125	60.5	66.5	62.0	36.6	86.5	113
41-42	1-5/8	Bulk	319	25.4	135	66.5	70.0	67.5	41.4	92.0	121
44-46	1-3/4	Bulk	424	28.7	146	70.0	77.5	74.5	46.0	67.0	134
48-52	2	Bulk	590	31.8	164	76.0	86.0	83.5	51.0	113	149
56-58	2-1/4	Bulk	726	31.8	181	81.0	98.5	81.0	51.0	114	162
24-26	2-1/2	Bulk	862	31.8	195	87.5	105	93.5	51.0	103	168
**68-72	**2-3/4	Bulk	1043	31.8	211	90.5	111	124	51.0	127	175
75-78	3	Bulk	1406	31.8	233	98.5	121	119	60.5	149	194
**85-90	**3-1/2		Bulk 814	38.1	273	114	140	152	60.5	157	213

* Electro -plated U-Bolt and Nuts. **70mm and 89mm base is made of cteel.

- Each base has a Prodentification Code (PIC) for material traceability , the name CG, and a size forged into it.
- Entire clip is made from 316Stailnless Steel to resist corrosive and rusting action.
- All components are Electro-Polished.
- AllClips are individually bagged or tagged with proper application instructions and warning information.

SS-450

بست بکسل فولادی زنگ نزن
ساخته شده از فولاد ۳۱۶ برای جلوگیری ازخوردگی و سایش

SS-450 Stainl ess SteelWire Rope Clips

قطر سیم Rope Size (mm)	(in)	وزن هر ۱۰۰ عدد Weight Per 100 (kg)	ابعاد Dimensions (mm) A	B	C	D	E	F	G	H
3-4	1 /8	2.72	5.60	18.3	11.2	11.9	10.4	9.65	20.6	23.9
5	3/16	4.54	6.35	24.6	14.2	15.0	12.7	11.2	23.9	29.5
6-7	1 4	9.07	7.85	26.2	12.7	19.1	16.8	14.2	30.2	36.6
9-10	3/8	21.3	11.2	38.1	19.1	25.4	23.1	19.1	41.4	49.3
12-13	1 /2	34.9	12.7	47.8	25.4	30.2	28.7	22.4	48.5	58.0
16	5/8	48.1	14.2	60.5	31.8	33.3	34.0	23.9	52.5	63.5

بازرگانی برادران قراچورلو
Brothers Trading

OPEN & CLOSED SPELTER SOCKETS

سوکت بسته

قابل استفاده برای سیم بکسل های سایز ۶-۱۰۲
دارای ضریب اطمینان ۱۰۰٪ بر اساس پایین ترین درجه گسستگی سیم بکسل
گالوانیزه شده
طراحی شده بر اساس بالاترین کلاس قدرتی سیم بکسل
طراحی شده براساس آلیاژ اتصلات برای جلو گیری از خوردگی ونصب راحت تر
قابل استفاده برای سیم بکسل های IWRC, FC , RRL , IPS , 6x19,6x37 , 6x7

G-417 / S-417

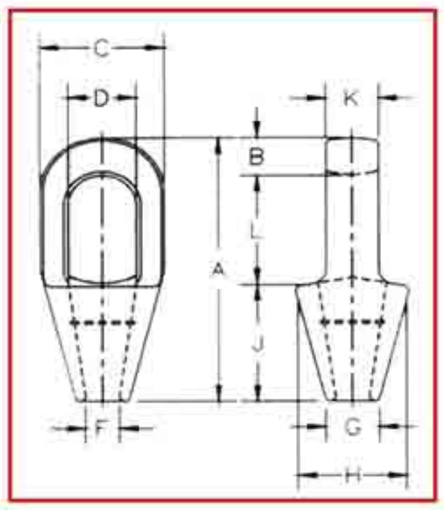

G-417 / S-417
Closed Spelter Sockets

قطر سیم Ropa Dia. (mm)	قطر سیم Ropa Dia. (in)	قطر حلقه Structural Strand Dia. (mm)	محدوده کاری Ultimate Load (t)	وزن دستگاه Weight Each (Kg)	ابعاد Dimensions (mm) A	B	C	D	F	G	H	J	K	L
6-7	1/4	–	4.50	.23	116	12.7	39.6	22.4	9.65	17.5	39.6	57.2	12.7	46.0
8-10	5/16- 3/8	–	12.0	.34	125	15.8	42.9	24.6	12.7	20.6	42.9	57.2	17.5	52.3
11-13	7/16 - 1 /2	–	20.0	.68	140	17.5	51.0	29.5	14.2	23.9	51.0	63.5	22.4	58.7
14-16	9/16 - 5/8	12-13	30.8	1.13	162	20.6	67.0	35.8	17.5	30.2	67.0	76.2	25.4	65.0
18	3/4	14-16	43.5	1.92	820	26.9	76.2	42.0	22.4	33.3	70.0	89.0	31.8	77.7
20-22	7/8	18-19	65.3	3.28	1005	33.3	92.0	49.3	25.4	38.1	82.5	102	38.1	90.5
24-26	1	20-22	81.6	4.76	254	36.6	105	58.5	28.7	44.5	95.5	114	44.5	103
28-30	1-1/8	24-26	100	6.46	283	39.6	114	65.0	31.8	51.0	105	127	51.0	116
32-35	1-1/4 -1-3/8	28	136	8.95	309	41.4	127	71.0	38.1	58.5	119	138	56.5	129
38	1-1 / 2	30-32	170	13.24	355	49.3	137	81.0	41.4	70.5	132	151	62.5	155
† 40-42	† 1-5/8	33-35	188	1632	390	54.0	146	82.5	44.5	76.2	140	165	70.0	171
† 44-48	† 1-3/4 - 1-7/8	36-40	268	25.96	445	55.5	171	95.5	51.0	79.5	162	191	76.2	198
† 50-50	† 2 -2-1/8	42-45	309	35.83	505	62.0	194	111	57.2	95.5	187	216	82.5	224
† 56-60	† 2-1/4 -2 -3/8	46-48	360	47.62	546	70.0	216	127	66.8	105	210	229	92.0	248
† 64-67	† 2-1 /2 - 2-5/8	50-54	424	63.50	597	79.5	241	820	74.5	114	235	248	102	270
† 70-73	† 2-3/4 - 2-7/8	56-62	549	99.79	645	79.5	273	159	79.5	124	259	279	124	286
† 75-80	† 3 - 3-1/8	64-67	656	125	689	85.6	392	171	86.0	133	292	305	133	298
† 82-86	† 3-1/4 - 3-3/8	70-73	750	142	743	102	311	184	92.0	146	311	330	146	311
† 88-92	† 3-1 /2 - 3-5/8	76-80	820	181	787	102	330	197	98.5	160	330	356	159	330
† 94-102	† 3-3/4 - 4	–	1005	246	845	108	362	216	108	184	362	381	178	356

سوکت باز

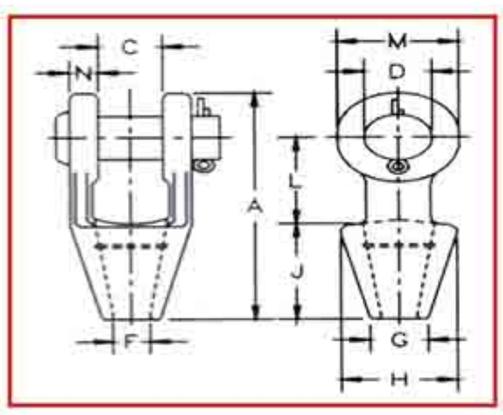

G-416 / S-416

Open Spelter Sockets

قطر سیم Ropa Dia. (mm)	قطر سیم Ropa Dia. (in)	قطر حلقه Structural Strand Dia. (mm)	محدوده کاری Ultimate Load (T)	وزن دستگاه Weight Each (kg)	ابعاد Dimensions (mm) A	C	D	F	G	H	J	L	M	N
6-7	1/4	–	4.50	.50	116	19.1	17.5	9.65	17.5	39.6	57.0	39.6	33.3	9.10
8-10	5/16 - 3/8	–	12.0	.59	123	20.6	20.6	12.7	20.6	42.9	57.0	44.5	38.1	11.2
11-13	7/16 - 1 /2	–	20.0	1.02	141	25.4	25.4	14.2	23.9	47.8	63.5	51.0	47.8	12.7
14-16	9/16 - 5/8	12-13	27.0	1.63	171	31.8	30.2	17.5	28.7	57.0	76.0	63.5	57.0	14.2
18	3/4	14-16	43.0	2.64	202	38.1	35.1	20.6	31.8	66.5	89.0	76.0	66.5	15.7
20-22	7/8	18-19	55.0	4.38	235	44.5	41.4	23.9	38.1	82.5	102	89.0	79.5	20.3
24-26	1	20-22	78.0	7.03	268	51.0	51.0	28.7	44.5	95.5	114	102	95.5	22.4
28-30	1 - 1/8	24-26	92.0	9.75	300	57.0	57.0	31.8	51.0	105	127	117	105	25.4
32-35	1 -1/4 - 1-3/8	28	136	14.1	335	63.5	63.5	38.1	57.0	121	140	127	121	28.7
38	1 - 1 /2	30-32	170	21.4	384	76.0	70.0	41.4	70.0	133	152	152	137	30.2
* 40-42	* 1 - 5/8	33-35	188	24.9	413	76.0	76.0	44.5	76.0	140	165	165	146	33.3
* 44-48	* 1 - 3/4 - 1 -7/8	36-40	268	37.2	464	89.0	89.0	51.0	79.5	162	191	178	165	39.6
* 50-54	* 2 - 2 -1/8	42-45	291	59	546	102	95.5	57.0	95.5	187	216	229	178	46.0
* 56-60	* 2 -1/4 - 2-3/8	46-48	360	76	597	114	108	63.5	102	210	229	254	197	54.0
* 64-67	* 2 -1/2 - 2-5/8	50-54	424	114	648	127	121	73.0	114	235	248	274	216	60.5
* 70-73	* 2-3/4 - 2-7/8	56-62	511	143	692	133	127	79.0	124	267	279	279	229	73.0
* 75-80	* 3 - 3-1/8	64-67	563	172	737	146	133	86.0	133	282	305	287	241	76.0
* 82-86	* 3-1/4 - 3-3/8	70-73	722	197	784	159	140	92.0	146	302	330	300	254	79.0
* 88-92	* 3-1 /2 - 305/8	76-80	779	255	845	171	152	98.5	165	314	356	318	274	82.5
* 94-102	* 3-3/4 - 4	–	875	355	921	191	178	108	184	3456	381	343	318	89.0

تهران، خیابان قزوین ، جنب بانک شهر ، پلاک ۳۴۰ و ۳۴۲ تلفن: ۵۵۴۱۳۱۵۲ ، ۹ - ۵۵۴۲۲۴۷۸ فکس: ۵۵۴۲۳۶۶۷

MOORING SOCKETS

سوکت حلقه ای

قابل استفاده برای سیم بکسل های سایز ۳۲-۱۰۲
دارای ضریب اطمینان ۱۰۰٪ بر اساس پایین ترین درجه گسستگی سیم بکسل
گالوانیزه شده
طراحی شده بر اساس بالاترین کلاس قدرتی سیم بکسل
طراحی شده براساس آلیاژ اتصالات برای نصب واستفاده راحت تر
قابل استفاده برای سیم بکسل های 6x7 , 6x19,6x37 , IPS , RRL , FC, IWRC

G-517

- Wide rang e of sizes available:
- 32 mm through 102 mmWire Line
- M-Line socket terminations have a 100%efficiency rating, baced on the minimum breakingload of the wire rope.
- Galvanized finish
- Designed for today s higher strength classes of wire rope.
- Design of bail allows for easy conn to shackles and other connecting links.
- Socket design utilizes features to keep cone from rotatng.
- Spelter socket terminations have an efficiency rating of 100% besed on the catalog strengh of wire rope.Ratin g s are based on recmmended use with 6 x 37 ,IPS or XIP (EIP),XXIP (EEIP),RRL,FC, or IWRC wire rope.

NOTICE: All Cast Mooring Sockets Individually Magnetic Particle Inspected Uitrasonic Inspected.

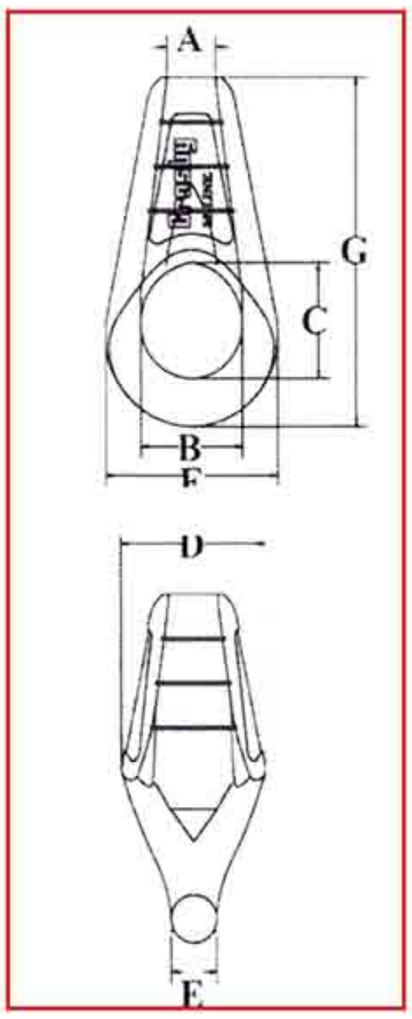

G-517
"M-Line "Mooring& Sockets

Rope Dia. قطر سیم (mm)	(in)	محدوده کاری Ultimate Load (t)	دستگاه وزن Weight Each (kg)	ابعاد Dimensions (mm) A	B	C	D	E	F	G
32-35	1-1/4 -1-3/8	113	7.7	41.4	78.5	92.2	113	36.6	130	277
38-41	1-1 /2 -1-5/8	136	13.6	49.5	93.7	110	138	40.6	160	330
44-48	1-3/4 - 1-7/8	181	19.5	56.6	106	115	160	46.7	183	358
50-54	2-2-1/8	227	25.9	63.5	121	134	178	53.1	210	407
57-60	2-1/4 - 2-3/8	277	34.5	70.6	133	146	196	58.7	233	455
64-67	2-1 /2 - 2-5/8	363	48.1	77.5	149	170	217	68.3	257	505
70-73	2-3/4 - 2-7/8	454	62.6	84.6	165	181	237	76.2	282	549
76-79	3 - 3-1/8	544	87.5	89.9	184	197	262	82.6	313	597
82-86	3-1/4 - 3-3/8	635	104	96.8	194	224	278	88.9	334	654
88-92	3-1 /2 - 3-5/8	735	127	105	203	230	298	93.7	355	692
95-102	3-3/4 - 4	907	174	112	222	267	328	93.7	403	765

بازرگانی برادران قراچورلو
Brothers Trading

WIRE ROPE THIMBLES

گوشواره سیم بکسل

دارای گالوانیزه گرم
قابل استفاده برای وزن های سبک

G -411

- Hot Dip galvanized steel.
- The standard choice for light duty applicationd loading conditions.
- Meets the performance requitements of EN13411-1:2002.

Standard Wire Rope Thimbles

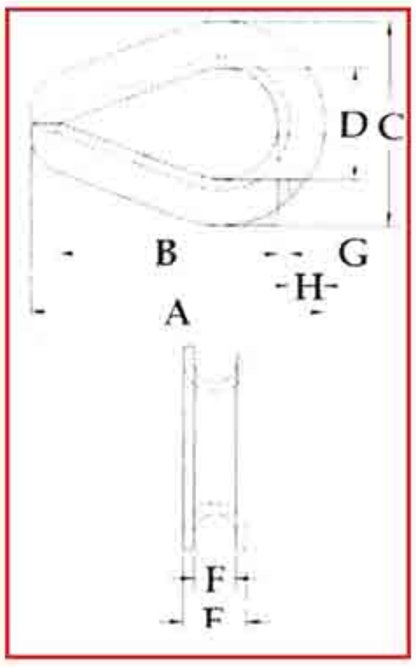

قطرسیم Rope Dia.		وزن Weight Per 100 (kg)	ابعاد Dimensions (mm)							
(mm)	(in.)		A	B	C	D	E	F	G	H
3-4	1/8	1.59	49.3	33.3	26.9	17.5	6.35	4.05	1.25	3.30
5	3/16	1.59	49.3	33.3	26.9	17.5	7.85	5.60	1.25	3.30
6-7	1/4	1.59	49.3	33.3	26.9	17.5	9.65	7.10	1.25	3.30
8	5/16	1.81	54.0	38.1	31.8	20.6	11.2	8.65	1.25	3.30
1-10	3/8	3.04	60.5	41.4	37.3	23.9	13.5	10.4	1.50	4.06
11-13	1 /2	5.67	70.0	47.8	44.5	28.7	17.5	13.5	2.05	4.83
16	5/8	15.7	89.0	57.0	60.5	35.1	23.1	16.8	3.30	8.64
18-20	3/4	21.4	95.5	63.5	68.5	41.4	27.4	19.8	3.55	8.64
22	7/8	38.4	127	89.0	81.0	47.8	32.3	23.9	4.05	11.2
24-26	1	44.2	145	108	95.5	63.5	35.3	26.9	4.05	10.4
28-32	1-1/8- 1-1/4	79	159	114	109	70.0	44.5	33.3	5.60	12.7

دارای گالوانیزه گرم
قابل استفاده برای وزن های فوق سنگین
طول عمر کاری بیشتر

G -414

- Available in Hot Dip galvanized Stainless Steel
- Meets the performance requiremts of EN13411-1:2002.
- Stainless steelrecommeded for more corrosive environments where greater protection is required.
- Greater protection against wear and deformation of the wire rope eye.
- Longer service life.

Extra Heavy Wire Rop Thimbles

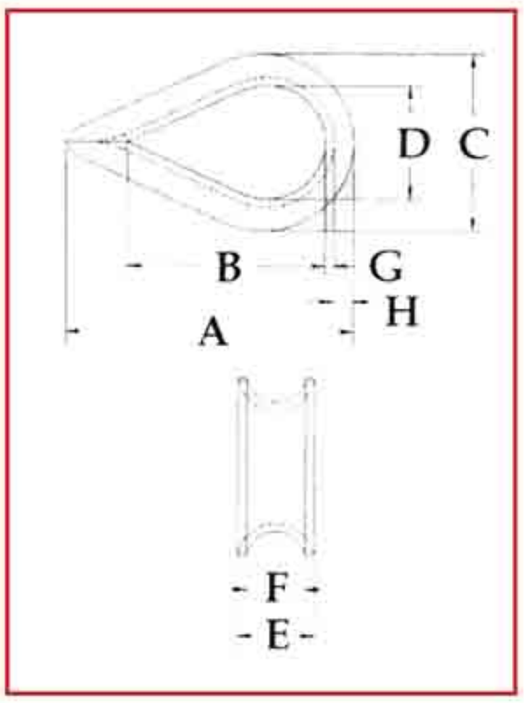

قطرسیم Rope Dia.		وزن Weight Per 100 (kg)	ابعاد Dimensions (mm)							
(mm)	(in.)		A	B	C	D	E	F	G	H
6-7	1/4	2.95	55.5	41.4	38.1	22.4	11.2	7.10	1.50	15.85
8	5/16	5.35	63.5	47.8	46.0	26.9	14.0	8.65	2.05	7.10
1-10	3/8	9.80	73.0	54.0	54.0	28.7	16.8	10.4	2.80	8.65
11-12	7/16	15.7	8/2.5	60.5	60.5	31.8	18.8	11.9	3.30	9.65
13-15	1 /2 -9/16	23.1	92.0	70.0	70.0	38.1	23.4	13.5	3.55	10.4
16	5/8	34.3	108	82.5	79.5	44.5	26.2	16.8	4.05	12.7
18-20	3/4	72	127	95.5	96.5	501.0	33.0	19.8	5.60	16.8
22	7/8	81	140	108	108	57.0	37.03	23.9	5.60	19.1
24-26	1	142	156	114	125	63.5	44.5	26.9	6.35	22.4
28-32	1-1/8- 1-1/4	181	178	130	149	73.0	47.8	33.3	6.35	28.7
32-35	1-1/4 - 1-3/8	402	230	165	173	89.0	57.2	36.6	9.65	28.7
35-38	1-3/8- 1-1 /2	587	229	159	181	89.0	66.5	39.6	12.7	28.7
40	1-5/8	771	286	203	207	102	76.2	43.7	12.7	35.1
44	1-5/8	805	310	229	216	114	77.7	46.7	12.7	33.3
4-52	1-7/8-2	1259	384	305	264	152	85.9	53.0	12.7	38.1
56	2-1/4	1792	435	356	302	178	98.6	60.5	16.0	41.4

بازرگانی برادران قراچورلو
Brothers Trading

HOK & EYE TURNBUCKLES

مهارکش حلقه وهوک

دارای اتصالات انتهایی فورج و گرمادیده
دارای گالوانیزه گرم و عمیق
طراحی براساس استاندارد ASME B30.26
قابلیت اضافه شدن مهره قفل کن برای تمامی سایز ها

HG -225

- End fittings are Quenched and Tempered,bodiese heat treted by normalizing
- Hot Dip galvanized steel .
- Turnbuckle eyes are forged elongated,by design,to maximize easy attachment in system and minimize stress in the eye For turnbuckles sizes 6 mm through 254 mm, a shackle one size smaller can be reeved through eye.
- Turnbuckle hooks are forged with a greater cross sectional area that results in a stronger hook with better fatigue properties .
- products meet or exceed all requirements of ASME B30.26 including identification , ductility , design factor,proof load and temperature requirements importantly,
- Products meet other critical performance requirements including fatigue life, impact Properties and material traceability , not addressed by ASME B30.26
- TURNBUCKLES RECOMMENDED FOR STRAIGHT OR IN - LINE PULL ONLY.
- Modified UNJ thread on end fittings for improved fatig properties.
- Body has UNC threads.
- Lock Nuts available for all sizes
- Fatigue Rated.

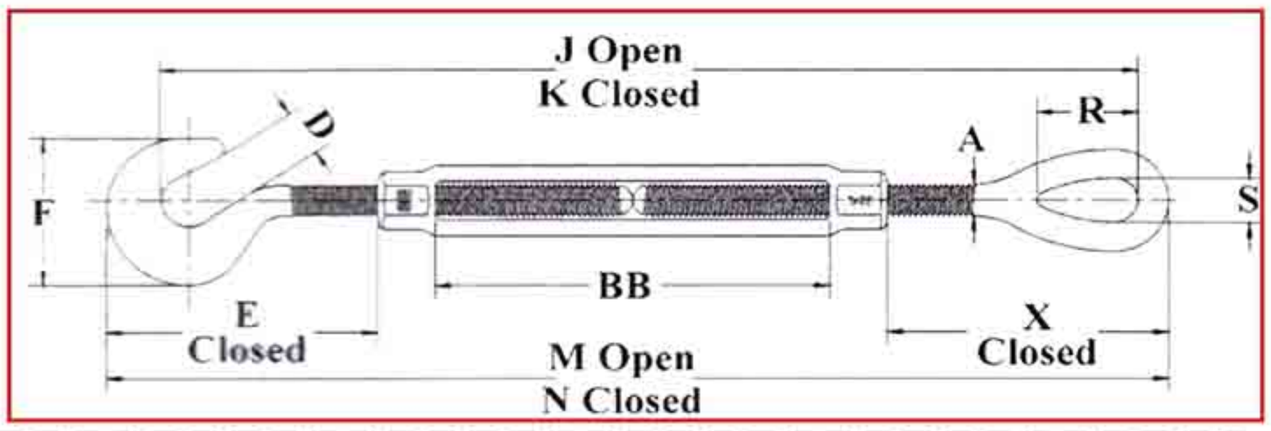

HG -225
Hook & Eye

دستگاه قطرعرض Thread Diameter & Take Up (mm)	محدوده‌کاری مجاز Working Load Limit (t)*	وزن Weight Each (kg)	ابعاد Dimensions (mm)											
			A	D	E Closed	F	J Open	K Closed	M Open	N Closed	R	S	X Closed	BB
† 6.35 X 102	.80	.14	6.35	11.2	42.3	32.3	296	195	312	211	20.6	8.64	44.6	103
† 7.94 X 114	.32	.23	7.94	12.7	50.7	38.1	343	229	363	248	24.1	11.2	55.8	116
† 9.53 X 152	.45	.36	9.53	14.2	57.8	44.7	343	282	458	306	28.7	13.5	62.9	155
12.7 X 152	.68	.82	12.7	16.5	89.7	57.9	497	345	528	376	35.8	18.0	90.4	153
12.7 X 305	.68	1.22	12.7	16.5	89.2	57.9	809	504	840	535	35.8	18.0	89.9	314
15.9 X 152	1.02	1.35	15.9	22.9	108	71.4	536	384	574	422	45.7	22.4	110	153
15.9 X 305	1.02	1.97	15.9	22.9	107	71.4	850	545	888	583	45.7	22.4	110	315
19.1 X 152	1.36	1.91	19.1	24.9	129	84.6	574	422	621	469	53.1	25.4	130	156
19.1 X 305	1.36	2.96	19.1	24.9	128	84.6	889	584	936	631	53.1	25.4	129	320
19.1 X 457	1.36	3.74	19.1	24.9	129	84.6	1194	737	1241	784	53.1	25.4	130	471
22.2 X 305	1.81	4.24	22.2	28.7	148	96.0	917	612	971	666	60.5	31.8	147	309
25.4 X 305	2.27	6.29	25.4	31.8	167	108	956	652	1018	713	76.2	36.3	165	309

* Proof load is 2.5 times the Working Load Limit. Ulimate Load is 5 times the Working Load Limit.
† Mechanical Galvanized

HG -223
Hook & Hook

HG -226
Eye & Eye

HG -227
jaw & Eye

HG -228
jaw & jaw

HG -251
Stub End

مهارکش حلقه و پیم دار
مهرکش دو سر پیم دار
مهارکش دو سر مهره
مهارکش دو سر هوک
مهارکش دو سر حلقه

بازرگانی برادران قراچورلو
Brothers Trading

EYE BOLT

قلاب دینام (پیچ چشمی)

فولاد ریختگری گرما دیده شده
ساخته شده براساس استاندارد ASME B30.26
بارمجاز کاری حک شده برروی قلاب
طراحی شده برای کشش مستقیم
قابل نصب برروی انواع دستگاهها جهت جابجائی

S-279 / M-279

- Forged Steel - Quenched & Tempered.
- Working Load Limits shown are for in-line pull. For angle loading,
- Fatigue rated at 1-1 /2 times the Working Load Limit at 20,000 cycles.
- All thc products meet ot exceed all requirements of ASME B30.26
- Including identification, ductilitv , design factor, proof load and
- temperature requirements. Lmportantly , products meet other
- critical performance requirements including fatigue lıte , ımpact
- Properties and material traceability , not addressed by ASME B30.26.
- Recommended for in-line pull.
- S-279 threaded UNC.
- M-279 metric threaded.

Shoulder Type Machinery Eye Bolts

S-279UNC

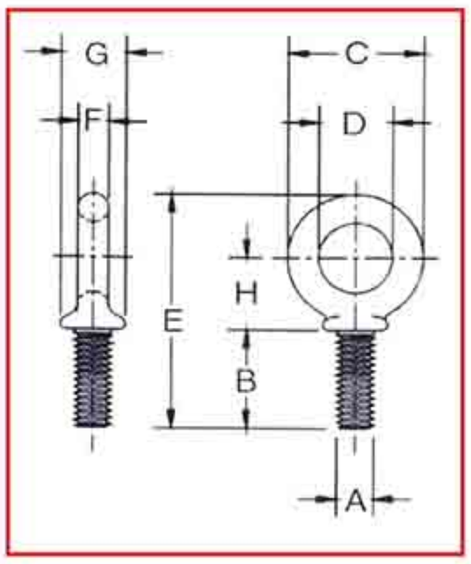

سایز Size	ظرفیت Working Load Limit (lbs.)*	وزن Working Per 100 (lb.)	ابعاد Dimensions (in.)							
			A ** Thread	B	C	D	E	F	G	H
1/4 X1	650	5.00	1/4 -20	1.02	1.13	.75	2.29	.19	.53	.70
5/16 X 1-1/8	1200	9.00	5/16 - 18	1.15	1.38	.88	2.74	.25	.59	.90
3/8 X 1-1/4	1550	15.00	3/8 - 16	1.27	1.62	1.00	3.07	.31	.69	1.00
1 /2X1-1 /2	2600	28.00	1 /2 - 13	1.53	1.95	1.19	3.70	.38	.91	1.20
5/8 X 1-3/4	5200	55.00	5/8 - 11	1.79	2.38	1.38	4.45	.50	1.13	1.47
3/4 X 2	7200	96.00	3/4 - 10	2.05	2.76	1.50	5.07	.63	1.38	1.64
7/8 X 2-1 /4	10600	154.00	7/8 - 9	2.31	3.25	1.75	5.87	.75	1.56	1.94
1 X2-1 /2	13300	238.00	1 - 8	2.57	3.76	2.00	6.66	.88	1.81	2.21
1-1/8 X 2-3/4	15000	320.00	11/8 -7	2.75	4.19	2.25	7.20	.97	2.06	2.35
1-1/4 X 3	21000	399.00	11/4 -7	3.09	4.50	2.50	7.95	1.00	2.28	2.61
1-1 /2 X 3-1 /2	24000	720.00	11/2 - 6	3.60	5.50	3.00	9.49	1.25	2.75	3.14
1-3/4 X 3-3/4	34000	1040.00	13/ 4 - 5	3.75	6.26	3.50	10.48	1.38	3.00	3.60
2 X4	42000	1900.00	2 - 4 1 /2	4.00	7.62	4.00	12.31	1.81	3.38	4.50
2-1 /2 X 5	65000	3200.00	21 / 2 - 4	5.00	7.76	4.50	14.88	2.12	4.25	5.50

* Ultimate Load is 5 times the Working Load L IMIT. Maximum Proof Load is 2 times the Working L imit.
** Allbolts thread UNC.

M-279 Metric

سایز Size	ظرفیت Working Load Limit (kg)*	وزن Weight Each (kg)	ابعاد Dimensions (mm)							
			A ** Thread	B	C	D	E	F	G	H
M6 X 13	200	.03	M6 X 1.0	13.0	28.7	19.1	47.0	4.9	13.5	21.7
M8 X 13	400	.05	M8 X 1.25	13.0	35.1	22.4	54.6	6.4	15.0	25.5
M10 X 17	640	.07	M10 X 1.5	17.0	41.1	25.4	64.3	7.9	17.5	26.5
M12 X 20.5	1000	.11	M12 X 1.75	20.5	49.5	30.2	77.7	9.7	23.1	32.8
M16 X 27	1800	.25	M16 X 2.0	27.0	60.5	35.1	96.0	12.7	28.7	40.3
M20 X 30	2500	.42	M20 X 2.5	30.0	70.0	38.1	108	16.0	35.1	45.0
M24 X 36	4000	1.05	M24 X 3.0	36.0	95.5	51.0	142	22.4	46.0	59.3
M27 X 69.8	5000	1.42	M27 X 3.0	69.0	107	57.1	183	24.6	52.3	59.7
M30 X 45	6000	1.77	M30 X 3.5	45.0	114	63.5	171	25.4	58.0	72.0
M36 X 54	8500	3.12	M36 X 4.0	54.0	140	76.0	207	31.8	70.0	88.0
M42 X 95.2	14000	4.58	M42 X 4.5	95.2	159	88.9	266	35.0	76.2	91.4
M48 X 102	17300	8.71	M48 X 5.0	102	194	101	313	46.0	85.9	114
M64 X 127	29500	14.74	M64 X 6.0	127	223	114	378	53.8	108	140

* Ultimate L oad is 5 times the Workimg Load Limit. Maximum Proof Load is 2times the Working Load Limit.
** On Request: Special threading, as torged bolts for customer conversion.

تهران، خیابان قزوین ، جنب بانک شهر ، پلاک ۳۴۰ و ۳۴۲ تلفن: ۵۵۴۱۳۱۵۲ ، ۹ - ۵۵۴۲۲۴۷۸ فکس: ۵۵۴۲۳۶۶۷

WEDGE SOCKETS

گوه های فولادی

قلاب تمام فولادی ویژه

دارای ضریب اطمینان ۸۰٪ براساس کاتالوگ سیم بکسل

طراحی براساس استاندارد ASME B30.26

دارای پین فورج و گرمادیده

استفاده راحت و آسان

US-422T

- Basket is cast steel.
- Wedge socket terminations have an effciency rating of 80%based onthe catalog srtrngth of XXIP wire rope.
- By simply chang out the wedge , each socket can be utilized for various wire line sizes (Ensture correct wedge is used for wire rope size).
- Cast into each wedge is the model number of the socket and the wire line size for which the wedge is to be used.
- Load pin is forged and headed on one end.
- US-422T wedge sockets contain a hammer pad (lip) to assist in proper securement of termination.
- All the products meet or exceed all red all requirements of ASME B30.26 including identifi-Cation, ductility , design factor , proof load and temperature requirements. Lmportantly, All the products meet other critical performance requirements including fatig fatigue life, Impact properties and material traceability , not addressed by ASME B30.26.
- UWO-422T Wedges are to be used only with the US-422T Wedge Socket Assemblies.

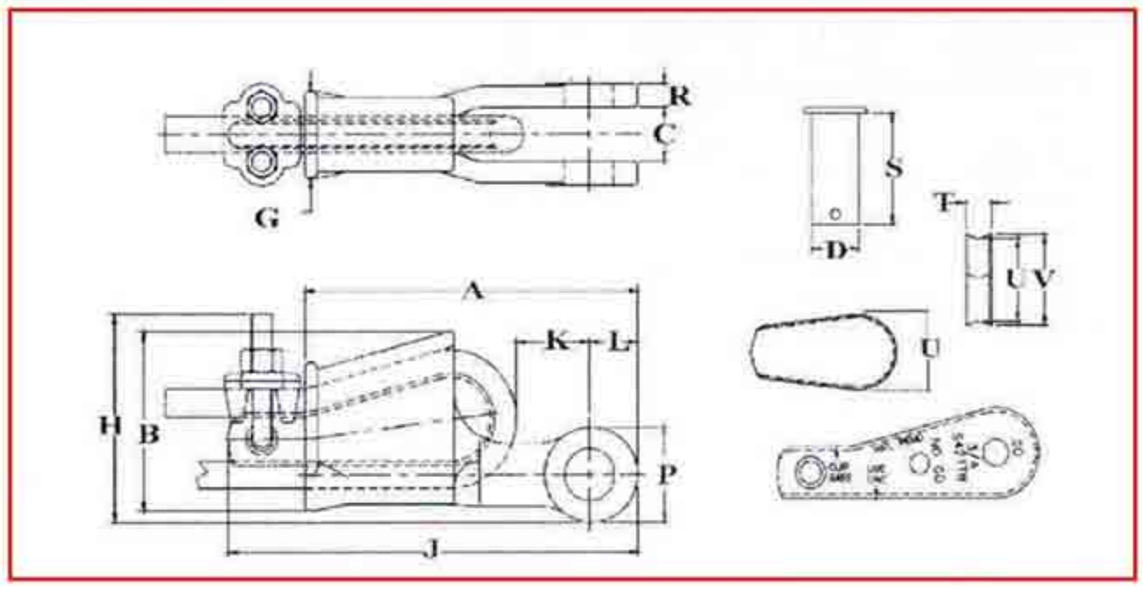

US-422T Utility Wedge Socket

مدل Model No.	سایز سیم Wire Rope Size (mm)	سایز سیم Wire Rope Size (in.)	وزن هرعدد Weight Each (kg)	ابعاد Dimensions (mm) A	B	C	D	G	H	J	K	L	P	R	S	T	U	V
US4T	10	3/8	2.09	173	90.2	25.4	25.4	41.4	71.4	214	35.1	26.9	49.3	12.7	64.3	11.2	48.5	54.4
US4T	11	7/16	2.09	173	90.2	25.4	25.4	41.4	71.4	222	27.4	26.9	49.3	12.7	64.3	13.5	44.7	47.8
US4T	13	1 /2	2.09	173	90.2	25.4	25.4	41.4	71.4	222	25.9	26.9	49.3	12.7	64.3	13.5	44.7	47.8
US5T	13	1 /2	3.86	233	107	35.8	31.8	54.1	84.1	284	46.7	38.1	76.2	16.0	82.6	19.1	48.8	54.9
US5T	14	9/16	3.86	233	107	35.8	31.8	54.1	84.1	291	61.0	38.1	76.2	16.0	82.6	17.5	50.8	55.4
US5T	16	5/8	3.86	233	107	35.8	31.8	54.1	84.1	291	59.4	38.1	76.2	16.0	82.6	17.5	50.8	55.4
US6T	16	5/8	4.26	240	119	38.1	31.8	56.9	92.2	303	63.0	38.1	76.2	14.2	82.6	22.4	60.5	69.9
US6T	19	3/4	4.26	240	119	38.1	31.8	56.9	92.2	300	51.6	38.1	76.2	14.2	82.0	22.4	54.1	68.8
US8AT	16	5/8	9.0	269	144	46.0	41.4	60.5	140	335	48.5	38.9	73.2	19.1	105	17.5	82.8	88.9
US8AT	19	3/4	9.3	269	144	46.0	41.4	60.5	148	344	60.5	38.9	73.2	19.1	105	19.8	79.2	85.9
US7*	22	7/8	7.48	286	130	33.3	31.8	68.3	–	–	65.0	41.4	82.8	16.8	82.6	26.9	53.8	65.0
US7*	25	1	7.48	286	130	33.3	31.8	68.3	–	–	65.0	41.4	82.8	16.8	82.6	26.9	47.8	60.5
US8T	22	7/8	14.3	324	177	46.0	41.4	77.7	183	407	72.9	41.4	79.2	19.1	105	22.4	98.6	106
US8T	25	1	14.7	324	177	46.0	41.4	77.7	186	417	58.9	41.4	79.2	19.1	105	26.2	95.5	103
US10T	28	1-1/8	25.1	405	219	46.0	41.4	90.7	232	501	82.8	55.6	111	19.1	105	27.7	121	129
US10T	32	1-1/4	26.3	405	219	46.0	41.4	90.7	239	514	71.9	55.6	111	19.1	105	30.2	117	125
US11T	28	1-1/8	27.5	415	222	66.5	63.5	90.4	232	507	85.6	59.4	114	26.9	156	27.7	121	129
US11T	32	1-1/4	29.4	415	222	66.5	63.5	90.4	239	520	74.7	59.4	114	26.9	156	30.2	117	125

بازرگانی برادران قراچورلو
Brothers Trading

SHEAVES

قرقره های فولادی

ساخته شده با بهترین مواد آلیاژی

دارای سایز ۷۶ – ۲۱۰۰ میلی متر

دارای شفت های برنجی برای موارد خاص

ساخت قطعات مرکزی به صورت فورج

انجام عملیات حرارتی بعداز جوشکاری

ماشین کاری توسط مدرن ترین دستگاه های خودکار

- Wirline Size
- Shaft Diameter
- Weight Requirements
- Hub Diameter
- Bore Finished
- Nominal Outside Diametrt
- Hub Width
- Rim Width
- Nominal Tread Diameter
- Other Special Requiremenents

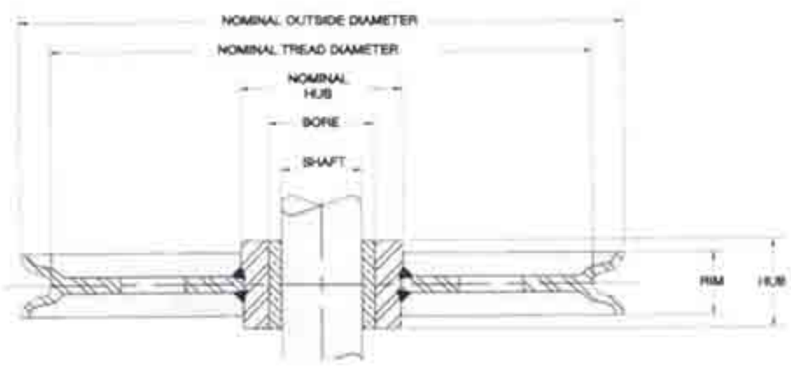

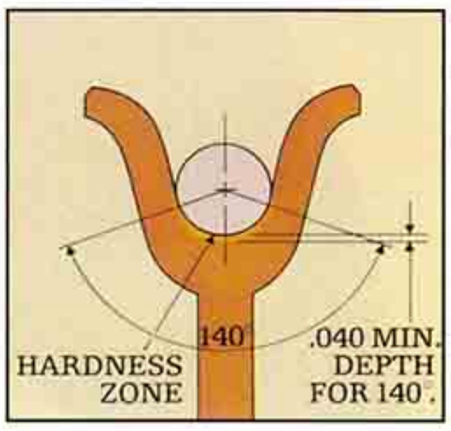

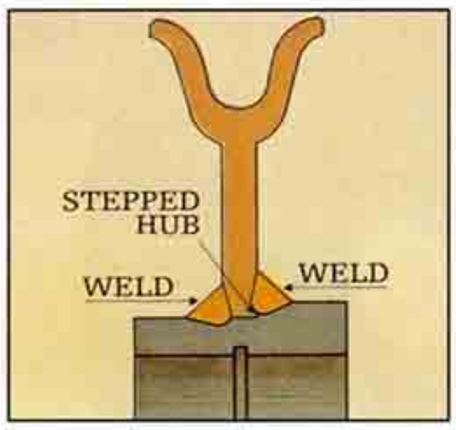

SHEAVE O.D./ WIRELIN FORMATION

Wire Line No.	سایز سیم Wire Line Size (in.)	ابعاد Nominal Dimensions (In.) A	B	API Groove Radius (In.) MIN	MAX	قطرقرقره SHEAVE O.D. (In.) 14	15	16	17	18	20	22	24	26	27	28	30	32	33	34	36	40	42	48	50	52	55	60
08	1/2	2.25	0.75	0.265	0.275	■	■	■	■	■	■																	
09	9/16	1.41	0.84	0.298	0.309	■	■	■	■	■	■	■	■	■	■	■	■											
10	5/8	1.56	0.95	0.331	0.344	■	■	■	■	■	■	■	■	■	■	■	■											
12	3/4	1.75	1.13	0.398	0.413	■	■	■	■	■	■	■	■	■	■	■	■											
14	7/8	2.00	1.31	0.464	0.481	■	■	■	■	■	■	■	■	■	■	■	■	■	■	■	■							
16	1	2.25	1.50	0.530	0.550	■	■	■	■	■	■	■	■	■	■	■	■	■	■	■	■	■	■	■				
18	1-1/8	2.50	1.69	0.596	0.619	■	■	■	■	■	■	■	■	■	■	■	■	■	■	■	■	■	■	■	■	■	■	■
20	1-1/4	3.00	1.88	0.663	0.688	■	■	■	■	■	■	■	■	■	■	■	■	■	■	■	■	■	■	■	■	■	■	■
22	1-2/8	3.25	2.06	0.729	0.756							■	■	■	■	■	■	■	■	■	■	■	■	■	■	■	■	■
24	1-1/2	3.50	2.25	0.795	0.825							■	■	■	■	■	■	■	■	■	■	■	■	■	■	■	■	■
26	1-5/8	3.50	2.44	0.861	0.894																	■	■	■	■	■	■	■
28	1-3/4	3.75	2.63	0.928	0.963																	■	■	■	■	■	■	■
30	1-7/8	3.75	2.81	0.994	1.031																	■	■	■	■	■	■	■
32	2	4.25	3.00	1.060	1.100																	■	■	■	■	■	■	■

تهران، خیابان قزوین ، جنب بانک شهر ، پلاک ۳۴۰ و ۳۴۲ تلفن: ۵۵۴۱۳۱۵۲ ، ۹ - ۵۵۴۲۲۴۷۸ فکس: ۵۵۴۲۳۶۶۷

LEBUS LOAD BINDERS

انواع جکلوی

به روز شده برای زنجیرهای گرید ۷۰ ، ۸۰ ، ۱۰۰
طراحی جدید با دسته یک تیکه
بدنه تمام یک پارچه بدون پیچ و مهره بصورت فورج
تمام قطعات بلبرینگی و نگه دارنده
استفاده راحت

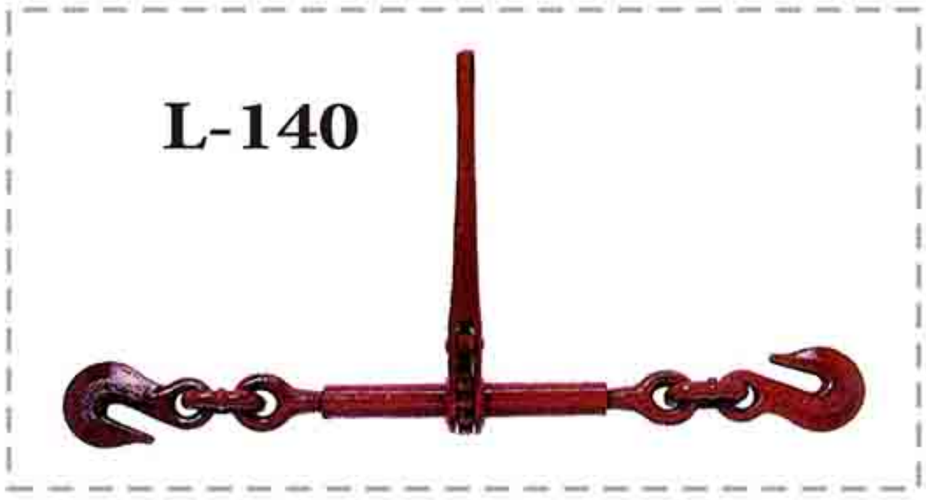

- Upgraded for use with Grades 70,80 and 100Chain.
- New design "one piece" Forged handle.
- Continuous take-up feature provides finite adjustment tie down load.
- One piece assembiy, no bolts or nuts to loosen.
- Ratchet spring is rust proofed.
- All load bearing or holding parts forged.
- Easy operating positive ratchet.

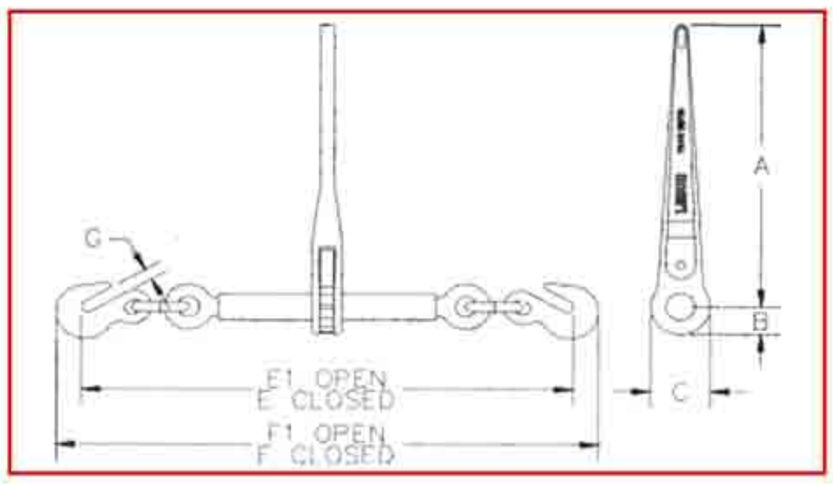

L-140
Standard Ratchet Type Load Binders

مدل Model	محدوده زنجیر Min-Max Chain Size (mm)	ظرفیت مجاز Working Load Limit (i)*	بارتست Proof Load (kN)	عرض دستگاه Weight Each (kg)	طول دسته Handle Length (mm)	طول حلقه Barrel Length (mm)	Takg Up (mm)	ابعاد Dimensions (mm)							
								A	B	C	E	E1	F	F1	G
R-7 **	8 - 10	4.00	79	5.49	356	254	203	356	35.1	70.0	583	786	638	842	12.7
R-A **	10 - 13	6.80	134	6.66	356	254	203	356	35.1	70.0	641	845	702	905	16.0
R-C ***	13 - 16	7.26	143	6.60	356	254	203	356	35.1	70.0	670	873	748	951	18.3

* Ultimate Load is 3 times the Working Load Limit.
** Matches the Working Load Limit of Grade 100chain for both sizes.
*** Matches the Working Load Limit of Grade 100 chain for 1 /2 size.

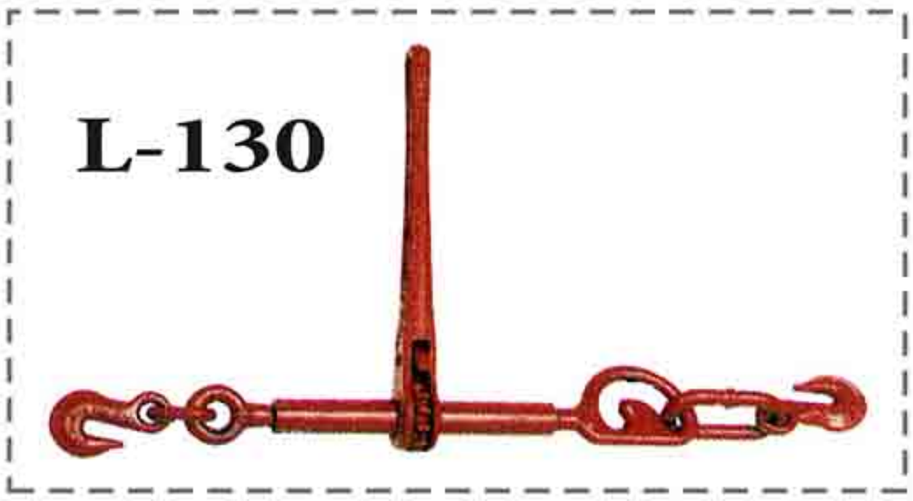

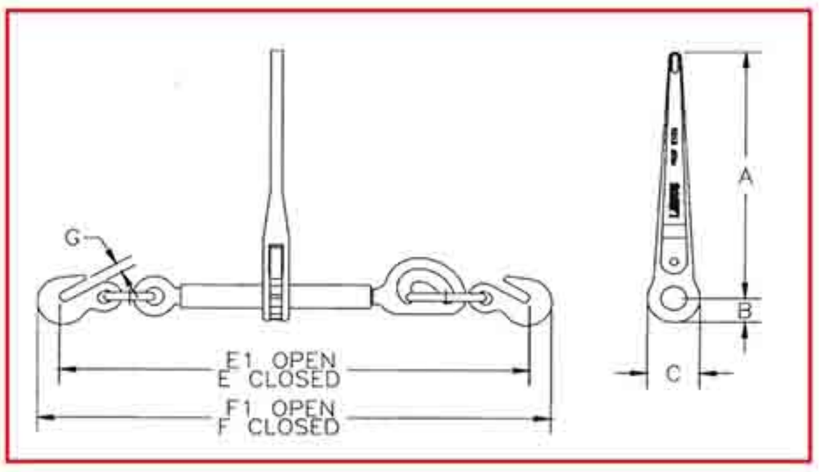

L-130
Midget Load Binder

- Forged handle, hooks and swivel l ink.
- Steel swivels and clevis.
- **Meets or exceeds DOT and CVSA Cargo Securement Tie-Down Guidelines**

Model	Min-Max Chain Size (mm)	Working Load Limit (i)	Ultimate Load (i)	Weight Each (kg)	Takg Up (mm)	Dimensions (mm)						
						A	B	C	D	E	F	G
W-1	5 - 6	.66	2.31	1.17	61.0	410	346	279	286	159	167	8.65

بازرگانی برادران قراچورلو
Brothers Trading

ROUND PIN SHACKLES

شگل های پین دار

دارای ظرفیت ۱/۲ تن تا ۷۰ تن
دارای طراحی فورج و گرما دیده شده با پین آلیاژی
نمایش بار مجاز کاری بر روی بدنه
دارای گالوانیزه گرم و عمیق یا رنگ شدگی جهت جلو گیری از خوردگی
طراحی بر اساس استاندارد های ABS , DNV

ROUND PIN ANCHOR SHACKLES

G-213 S-213

- Capacities 1 /2 thru 35 metric tc tons.
- Forged - Quenched and Temperd, with alloy pins.
- Working Load Limit Permanently shown on every shackle
- Hot Dip galvanized or Self Colored
- Fatigue rated
- Shackles 25t andlarger are **RFID EQUIPPED.**
- Shackles can be furnished Proof tested with certificates to designated standards,such as ABS,DNV,Lloyds,or other certification Charges for proof testing and certification available when requested at the time of order.
- Shackles are Quenched and Tempered and can meetDNV impact requirements of 42 joles at -20 degree C.

ROUND PIN CHAIN SHACKLES

G-215 S-215

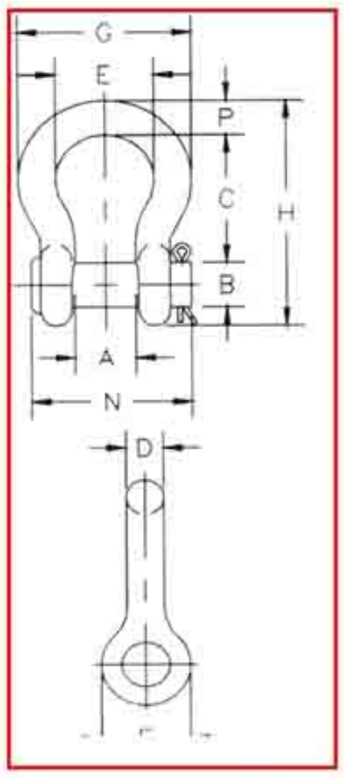

G-213 S-213

سایز نرمال Nominal Size (in.)	محدوه کاری Working Load Limit (t)*	وزن Weight Each (kg.)	ابعاد Dimensions (mm)										تلرانس Tolerance +/ -	
			A	B	C	D	E	F	G	H	N	P	C	A
1/4	1 /2	.06	11.9	7.85	28.7	6.35	19.8	15.5	32.5	46.7	34.0	6.35	1.50	1.50
5/16	3/4	.08	13.5	9.65	31.0	7.85	21.3	19.1	37.3	35.0	40.4	7.85	1.50	1.50
3/8	1	.13	16.8	11.2	36.6	9.65	26.2	23.1	45.2	63.0	47.2	9.65	3.30	1.50
7/16	1-1 /2	.17	19.1	12.7	42.9	11.2	29.5	26.9	51.5	74.0	54.0	11.2	3.30	1.50
1 /2	2	.32	20.6	16.0	47.8	12.7	33.3	30.2	58.5	83.5	60.5	12.7	3.30	1.50
5/8	3-1/4	.68	26.9	19.1	60.5	16.0	42.9	38.1	74.5	106	74.0	17.5	3.30	1.50
3/4	4-3/4	1.05	31.8	22.4	71.5	19.1	51.0	46.0	89.0	126	87.0	20.6	6.35	1.50
7/8	6-1 /2	1.58	36.6	25.4	84.0	22.4	58.0	53.0	102	148	96.5	24.6	6.35	1.50
1	8-1 /2	2.27	42.9	28.7	95.5	25.4	68.5	60.5	119	167	115	26.9	6.35	1.50
1-1/8	9-1 /2	3.16	46.0	31.8	108	28.7	74.0	68.5	131	190	130	31.8	6.35	1.50
1-1/4	12	4.42	51.5	35.1	119	32.8	82.5	76.0	146	210	140	35.1	6.35	1.50
1-3/8	13-1 /2	6.01	57.0	38.1	133	36.1	92.0	84.0	162	233	156	38.1	6.35	3.30
1-1 /2	17	7.82	60.5	41.4	146	39.1	98.5	92.0	175	254	165	41.1	6.35	3.30
1-3/4	25	13.4	73.0	51.0	178	46.7	127	106	225	313	197	57.0	6.35	3.30
2	35	20.8	82.5	57.0	197	53.0	146	122	253	348	222	61.0	6.35	3.30

* NOTE:Maximum Proof Load is 2.0 times the Working. Load Limit. Minimumum Uitimate Strength is 6 times the Working Load Limit.

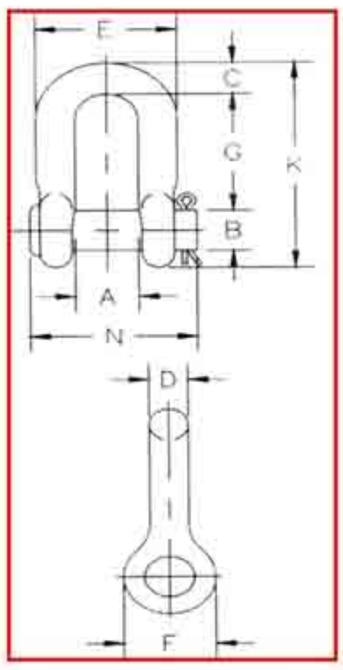

G-215 S-215

سایز نرمال Nominal Size (in.)	محدوه کاری Working Load Limit (t)*	وزن Weight Each (kg.)	ابعاد Dimensions (mm)									تلرانس Tolerance +/ -	
			A	B	C	D	E	F	G	K	N	G	A
1/4	1 /2	.05	11.9	7.85	6.35	6.35	24.6	15.5	22.4	40.4	31.0	1.50	1.50
5/16	3/4	.08	13.5	9.65	7.85	7.85	29.5	19.1	26.2	48.5	40.0	1.50	1.50
3/8	1	.11	16.8	11.2	9.65	9.65	35.8	23.1	31.8	58.5	47.2	3.30	1.50
7/16	1-1 /2	.18	19.1	12.7	11.2	11.2	41.4	26.9	36.6	67.5	54.0	3.30	1.50
1 /2	2	.23	20.6	16.0	12.7	12.7	46.0	30.2	41.4	77.0	60.5	3.30	1.50
5/8	3-1/4	.55	26.9	19.1	15.7	116.0	58.5	38.1	51.0	95.5	47.0	3.30	1.50
3/4	4-3/4	.91	31.8	22.4	20.6	19.1	70.0	46.0	60.5	115	87.0	6.35	1.50
7/8	6-1 /2	1.49	36.6	25.4	24.6	22.4	81.0	53.0	71.5	135	96.5	6.35	1.50
1	8-1 /2	2.15	42.9	28.7	25.4	25.4	93.5	60.5	81.5	151	115	6.35	1.50
1-1/8	9-1 /2	2.86	46.0	31.8	31.8	28.7	103	68.5	91.0	172	130	6.35	1.50
1-1/4	12	4.08	51.5	35.1	35.1	31.8	115	76.0	100	191	140	6.35	1.50
1-3/8	13-1 /2	5.44	57.0	38.1	38.1	35.1	127	84.0	111	210	156	6.35	3.30
1-1 /2	17	7.33	60.5	41.4	41.1	38.1	137	92.0	122	230	165	6.35	3.30
1-3/4	25	13.6	73.0	51.0	54.0	44.5	162	106	146	279	197	6.35	3.30
2	35	19.6	82.5	57.0	51.0	53.5	184	122	172	312	222	6.35	3.30

* NOTE: Maximum Proof Load is 2.0 times the Woekin&. Load Limit. Minimumum Uitimate Strength is 6 times the Workin& Load Lomit. For Workiking Load Limit reduction due to side loading applications,

تهران، خیابان قزوین ، جنب بانک شهر ، پلاک ۳۴۰ و ۳۴۲ تلفن: ۵۵۴۱۳۱۵۲ ، ۹ - ۵۵۴۲۲۴۷۸ فکس: ۵۵۴۲۳۶۶۷

بازرگانی برادران قراچورلو
Brothers Trading

SCREW PIN SHACKLES

شگل های پین پیچی

دارای ظرفیت ۱/۲ تن تا ۵۵ تن
دارای طراحی فورج و گرما دیده شده با پین آلیاژی
نمایش بار مجاز کاری بروی بدنه
دارای گالوانیزه گرم و عمیق یا رنگ شدگی جهت جلو گیری از خوردگی
طراحی بر اساس استاندارد های ABS , DNV

SCREW PIN ANCHOR SHACKLES

G-210 S-210

- Capacities 1/3 thru 55 metric tc tons.
- For&ed - Quenched and Temperd, with alloy pins.
- Working Load Limit Permanently shown on every shackle
- Hot Dip galvanized or Self Colored
- Fatigue rated
- Shackles 25t and larger are **RFID EQUIPPED.**
- Shackles can be furnished Proof tested with certificates to designated standards,such as ABS, DNV , Lloyds, or other certification. Charges for Proof testing and certification available when requested at the timeof order.
- Shackles are Quenched and Tempered and can meetDNV impact Rrequirements of 42 joules at -20C.
- Sizes 1 /2t-25t meet the performance requirements of EN13889:2003.
- Crosby products meet or exceed all aequirents of ASME B3026rncluding identification, ductilty , design factor, proof load and temperature requirements. Lmportantly , Crosby products meet Other critical performance reqnirements including fatigue life, impact Properties and material traceability , not addressed by ASME B30.26.
- Type Approval and certification in accordance with ABS 2006 Steel Vessel Rules 1-1-17.7, and ABS Guide for Certification of Cranes.

SCREW PIN CHAIN SHACKLES

G-210 S-210

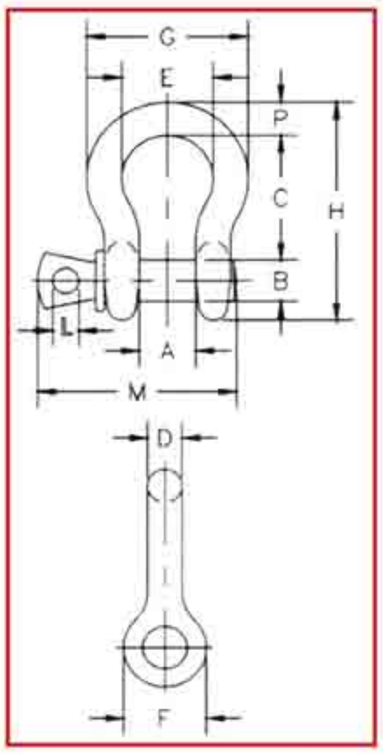

G-209 S-209

سایز نرمال Nominal Size (in.)	محدوه کاری Working Load Limit (t)*	وزن Weight Each (kg.)	ابعاد Dimensions (mm)											تلرانس Tolerance +/ -	
			A	B	C	D	E	F	G	H	L	M	P	C	A
3/16	1/3	.03	9.65	6.35	22.4	4.85	15.2	14.2	24.9	37.3	4.06	28.4	4.85	1.50	1.50
1/4	1 /2	.05	11.9	7.85	28.7	6.35	19.8	15.5	32.5	46.7	4.85	35.1	6.35	1.50	1.50
5/16	3/4	.09	13.5	9.65	31.0	7.85	31.3	19.1	37.3	53.0	5.60	42.2	7.85	3.30	1.50
3/8	1	.14	16.8	11.2	36.6	9.65	26.2	23.1	45.2	63.0	6.35	51.5	9.65	3.30	1.50
7/16	1-1 /2	.17	19.1	12.7	42.9	11.2	29.5	26.9	51.5	74.0	7.85	60.5	11.2	3.30	1.50
1 /2	2	.33	20.6	16.0	47.8	12.7	33.3	30.2	58.5	83.5	9.65	68.5	12.7	3.30	1.50
5/8	3-1/4	.62	26.9	19.1	60.5	16.0	42.9	38.1	74.5	106	11.2	85.5	17.5	6.35	1.50
3/4	4-3/4	1.07	31.8	22.4	71.5	19.1	51.0	46.0	89.0	126	12.7	101	20.6	6.35	1.50
7/8	6-1 /2	1.64	36.6	25.4	84.0	22.4	58.0	53.0	102	148	12.7	114	24.6	6.35	1.50
1	8-1 /2	2.28	42.9	28.7	95.5	25.4	68.5	60.5	119	167	14.2	129	26.9	6.35	1.50
1-1/8	9-1 /2	3.36	46.0	31.8	108	29.5	74.0	68.5	131	190	16.0	142	31.8	6.35	1.50
1-1/4	12	4.31	51.5	35.1	119	32.8	82.5	76.0	146	210	17.5	156	35.1	6.35	1.50
1-3/8	13-1 /2	6.14	57.0	38.1	133	36.1	92.0	84.0	162	233	19.1	174	38.1	6.35	3.30
1-1 /2	17	7.80	60.5	41.4	146	39.1	98.5	92.0	175	254	20.6	187	41.1	6.35	3.30
1-3/4	25	12.6	73.0	51.0	178	46.7	127	106	225	313	25.4	231	57.0	6.35	3.30
2	35	20.4	82.5	57.0	197	53.0	146	122	253	348	31.0	263	61.0	6.35	3.30
1 1 /2	55	38.9	105	70.0	267	69.0	184	145	327	453	35.1	330	79.5	6.35	6.35

* NOTE: Maximum Proof Load is 2.0 times the Working. Load Limit. Minimumum Uitimate Strength is 6 times the Working Load Lomit. For Workiking Load Limit reduction due to side loading applications.

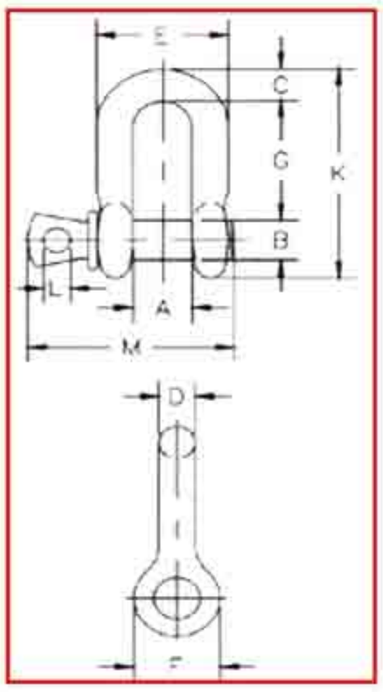

G-209 S-209

سایز نرمال Nominal Size (in.)	محدوه کاری Working Load Limit (t)*	وزن Weight Each (kg.)	ابعاد Dimensions (mm)										تلرانس Tolerance +/ -	
			A	B	C	D	E	F	G	K	L	M	G	A
1/4	1 /2	.05	11.9	7.85	6.35	6.35	24.6	15.5	22.4	40.4	4.85	35.1	1.50	1.50
4/16	3/4	.08	13.5	9.65	7.85	7.85	29.5	19.1	26.2	48.5	5.60	42.2	1.50	1.50
3/8	1	.13	16.8	11.2	9.65	9.65	35.8	23.1	31.8	58.5	6.35	51.5	3.30	1.50
7/16	1-1 /2	.20	19.1	12.7	11.2	11.2	41.4	26.9	36.6	67.5	7.85	60.5	3.30	1.50
1 /2	2	.27	20.6	16.0	12.7	12.7	46.0	30.2	41.4	77.0	9.65	68.5	3.30	1.50
5/8	3-1/4	.57	26.9	19.1	15.7	16.0	58.5	38.1	51.0	95.5	11.2	85.5	3.30	1.50
3/4	4-3/4	1.20	31.8	22.4	20.6	19.1	70.0	46.0	60.5	115	12.7	101	6.35	1.50
7/8	6-1 /2	1.43	36.6	25.4	24.6	22.4	81.0	53.0	71.5	135	12.7	114	6.35	1.50
1	8-1 /2	2.15	42.9	28.7	25.4	25.4	93.5	60.5	81.0	151	14.2	129	6.35	1.50
1-1/8	8-1 /29-1 /2	3.06	46.0	31.8	31.8	28.7	103	68.5	91.0	172	16.0	142	6.35	1.50
1-1/4	12	4.11	51.5	35.1	35.1	31.8	115	76.0	100	191	17.5	156	6.35	1.50
1-3/8	13-1 /2	5.28	57.0	38.1	38.1	35.1	127	84.0	111	210	19.1	174	6.35	1.50
1-1 /2	17	7.23	60.5	41.4	41.1	38.1	137	92.0	122	230	20.6	187	6.35	3.30
1-3/4	25	12.1	73.0	51.0	54.0	44.5	162	106	146	279	25.4	231	6.35	3.30
2	35	19.2	82.5	57.0	60.0	51.0	184	122	172	312	31.0	263	6.35	3.30
2- 1 /2	55	32.5	105	70.0	66.5	66.5	238	145	203	377	35.1	330	6.35	6.35

* NOTE: Maximum Proof Load is 2.0 times the Working. Load Limit. Minimumum Uitimate Strength is 6 times the Working Load Lomit. For Workiking Load Limit reduction due to side loading applications,

بازرگانی برادران قراچورلو
Brothers Trading

CHAIN

زنجیر

زنجیر دنده

جهت مصارف صنعتی جابجایی مواد مطابق با استاندارد DIN . ANSI

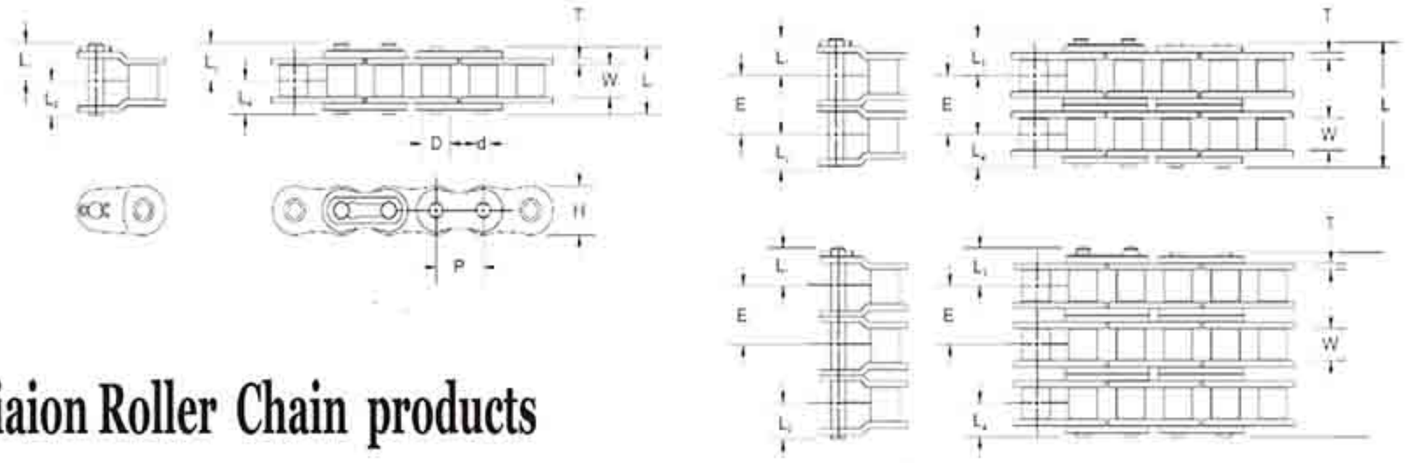

Drives Preciaion Roller Chain products

ANSI Satandsrd Chain Sizes Availadle

Carbon Steel

اندازه زنجیر Drives	پیچ Pith	Width Between L . P .	قطر رولر Roller Dia .	صفحه اتصال Link	Plate	Pin Dia.	قطر پین Trans-verse Pitch	پین Pin					وزن متوسط Average Weight	Riveted	Cottered
Chain No .	P	W	D	H	T	d	E	L	L_1	L_2	L_3	L_4	Ld ./Ft.		
35	0.375	0.189	0.200	0.355	0.049	0.141	--	0.461	0.264	0.252	0.264	0.240	0.210	STD	--
41	0.500	0.252	0.306	0.382	0.049	0.141	--	0.524	0.315	0.268	0.315	0.268	0.273	STD	--
40	0.500	0.313	0.313	0.472	0.060	0.156	--	0.630	0.404	0.317	0.377	0.315	0.420	STD	--
50	0.625	0.376	0.400	0.590	0.080	0.200	--	0.795	0.489	0.399	0.489	0.398	0.713	STD	--
60	0.750	0.500	0.469	0.705	0.094	0.234	--	0.996	0.600	0.498	0.648	0.498	1.067	STD	STD
80	1.000	0.627	0.625	0.493	0.125	0.313	--	1.283	0.868	0.638	0.857	0.642	1.868	STD	STD
100	1.250	0.755	0.750	1.180	0.156	0.375	--	1.595	0.908	0.785	0.912	0.785	2.801	STD	STD
120	1.500	1.000	0.875	1.425	0.187	0.437	--	1.955	1.119	1.071	1.119	0.989	4.135	STD	STD
140	1.750	1.000	1.000	1.663	0.220	0.500	--	2.136	1.253	1.150	1.253	1.068	5.136	STD	STD
160	2.000	1.250	1.125	1.899	0.250	0.562	--	2.538	1.454	1.370	1.454	1.269	6.603	STD	STD
180	2.250	1.400	1.406	2.132	0.281	0.687	--	2.780	1.561	1.390	1.561	1.390	9.100	STD	STD
200	2.500	1.490	1.562	2.312	0.312	0.781	--	3.088	1.889	1.544	1.889	1.544	10.900	STD	STD
240	3.000	1.864	1.875	2.812	0.375	0.937	--	3.708	2.212	1.854	2.212	1.854	16.400	STD	STD

Chain size 80 and larger supplied with cottered connecting links.

اندازه زنجیر Drives	پیچ Pith	Width Between L . P .	قطر رولر Roller Dia .	صفحه اتصال Link	Plate	قطر پین Pin Dia.	Transverse Pitch	پین Pin					وزن متوسط Average Weight
Chain No .	P	W	D	H	T	d	E	L	L_1	L_2	L_3	L_4	Ld ./Ft.
A2040	1.000	0.312	0.312	0.472	0.060	0.156	--	0.382	--	--	0.382	0.319	0.270
A2050	1.250	0.376	0.400	0.590	0.080	0.200	--	0.489	--	--	0.489	0.398	0.450
A2060	1.500	0.500	0.469	0.705	0.094	0.234	--	0.648	--	--	0.648	0.498	0.630
C2040	1.000	0.312	0.312	0.472	0.060	0.156	--	0.382	--	--	0.382	0.319	0.340
C2050	1.250	0.376	0.400	0.591	0.079	0.200	--	0.477	--	--	0.477	0.409	0.580
C2060H	1.500	0.500	0.469	0.687	0.125	0.234	--	0.660	--	--	0.660	0.590	0.903
C2080H	2.000	0.625	0.625	0.950	0.156	0.312	--	0.845	--	--	0.845	0.745	1.204

تهران ، خیابان قزوین ، جنب بانک شهر ، پلاک ۳۴۰ و ۳۴۲ تلفن : ۵۵۴۱۳۱۵۲ ، ۹ - ۵۵۴۲۲۴۷۸ فکس : ۵۵۴۲۳۶۶۷

زنجیر الواتور

زنجیر های ضد سایش جهت استفاده در کارخانجات سیمان ، گچ وآسفالت وسیستم های نقاله ها

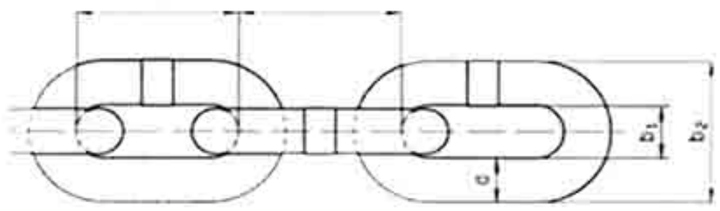

قطرنرمال Nominal Diameter and Tolerance	پیچ Pitch and Tolerance	عرض داخلی Ihside Width (Min.)	عرض خارجی Outside Width (Max.)	وزن Weight	محدوده کاری Working Load	Working Load	ظرفیت گسیختگی Breaking Load	Breaking Load	طول پیچ 11 Pitch Lenght
d mm	t mm	bi mm	ba mm	Kg/m	kN Max. Gk 2	kN Max. Gk 3	kN Min. Gk 2	kN Min. Gk 3	mm
10+0.4	35+0.6-0.3	14	36	2	10	12.5	40	50	385
13+0.5	45+0.7-0.4	18	47	3.5	16	21.2	63	85	495
16+0.6	56+0.9-0.6	22	58	5.2	25	32	100	125	616
18+0.9	63+1.0-1.5	24	65	6.5	32	40	125	160	693
20+1.0	70+1.1-0.6	27	72	8.2	40	50	160	200	770
23+1.2	80+1.3-0.7	31	83	11	50	67	200	265	880
26+1.3	91+1.5-0.8	35	94	14	63	85	250	340	1001
28+1.4	98+1.6+0.9	36	101	16.5	75	100	300	400	1078
30+1.5	105+1.7-0.9	39	108	19	85	112	340	450	1115
33+1.7	115+1.9-1.0	43	119	22.5	100	132	400	530	1265

کرپی زنجیر الواتور

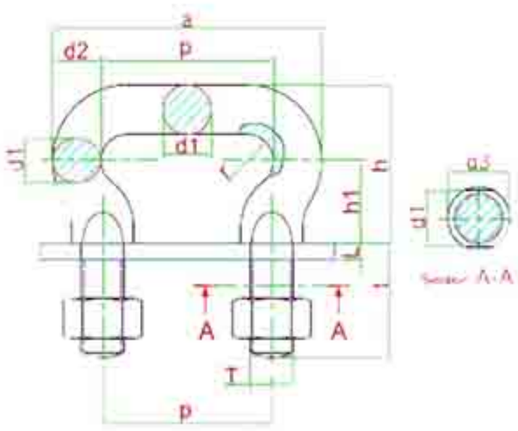

Spec Tables

ابعاد Dimensions acc. To DIN764									
Chain زنجیر	Chain width عرض زنجیر		وزن	G40E10 ظرفیت		G80E10 ظرفیت		Recommended chainschackle acc to DIN for wheels	
								Plain	Toothed
dxt	bimin.	bamax.	Weight	Proof-load	Breaking-load	Proof-load	Breaking-load	Pitcht پیچ	
[mm]	[mm]		[kg/m]	[kN]		[kN]		[mm]	
10x35	14	36	2.0	20.0	40	33.0	55	45	35
	18	47	3.5	31.5	63	55.8	93	56	45
16x56	22	58	5.2	50.0	100	84.0	140	63	56
	24	65	6.5	63.0	125	107.0	178	70	63
20x70	27	72	8.2	80.0	160	132.0	220	80	70
23x80	31	83	11.0	100.0	200	174.0	290	91	80
26x91	35	94	14.0	125.0	250	223.0	371	105	91
	39	108	19.0	170.0	340	296.0	494	126	105
33x115	43	119	22.5	200.0	400	359.0	599	126	-
	47	130	26.5	250.0	500	427.0	712	147	126

DIN - 745 10kN= 1.02tonne

ابعاد											ظرفیت	ظرفیت گسیختگی	اندازه زنجیر	وزن
d1	p	a	d2	d3	h	h1	t	l	r	T	Proof load (kN)	Breaking Load (kN)	Appropriate Chain size (mm)	Weight Each (Kgs.)
(mm)	(mm)	(mm)	(mm)	(mm)	(mm)	(mm)	(mm)	(mm)	(mm)	(mm)				
16	56	92	18	19	50	25	32	8	9.5	12	50	112	13	0.30
18	63	105	21	23	60	30	40	8	10.5	16	63	142	16	0.50
20	70	116	23	28	68	34	45	10	12	20	80	176	18	0.80
23	80	132	26	31	74	37	45	10	13	20	100	230	20	1.00
26	91	149	29	34	86	43	55	12	14.5	24	126	300	23	1.70
30	105	172	34	38	100	50	55	12	17	24	170	395	26	2.20
36	126	206	40	44	118	59	70	16	20.5	30	250	570	30	3.80
42	147	239	46	50	136	68	70	16	23.5	30	340	775	36	5.30
42	147	239	46	50	136	68	85	16	23.5	36	340	775	36	6.50

ابعاد Dimensions acc. To DIN764								
Chain زنجیر	Chain width عرض زنجیر		وزن	G40E10 ظرفیت		G80E10 ظرفیت		Recommended chain schackle acc. To DIN for wheels / plain
dxt	bimin.	bamax.	Weight	Proof-load	Breaking-load	Proof-load	Breaking-load	Pitch t پیچ
[mm]	[mm]		[kg/m]	[kN]		[kN]		[mm]
10x28	12.0	36	2.3	20.0	40	33.0	55	45
13x36	15.6	47	3.8	31.5	63	55.8	93	56
16x45	19.2	58	5.8	50.0	100	84.0	140	63
18x50	21.6	65	7.3	63.0	125	107.0	178	70
20x56	24.0	72	9.0	80.0	160	132.0	220	80
23x64	27.6	83	12.0	100.0	200	174.0	290	91
26x73	31.2	94	15.0	125.0	250	223.0	371	105
30x84	36.0	108	20.0	170.0	340	296.0	494	126
33x92	39.6	119	25.0	200.0	400	359.0	599	126
36x101	43.2	130	29.0	250.0	500	427.0	712	147

تهران ، خیابان قزوین ، جنب بانک شهر ، پلاک ۳۴۰ و ۳۴۲ تلفن : ۵۵۴۱۳۱۵۲ ، ۹ - ۵۵۴۲۲۴۷۸ فکس : ۵۵۴۲۳۶۶۷

بازرگانی برادران قراچورلو
Brothers Trading
CHAIN

زنجیر

زنجیر های بار برداری
جهت حمل و نقل کالا و لوازم سنگین در سایزها و تناژ مختلف
تولید شده از فولاد آلیاژی با گرید بالا
کنترل دقیق پذیرش و پردازش مواد
انجام چند مرحله ای عملیات حرارتی، برودتی محصولات
انجام تست های غیر مخرب مغناطیسی جهت شناسایی ترک داخلی
ساخت به وسیله تکنیک ویژه فورج گرم
انجام تست ۲۰٪ بالاتر از ظرفیت اسمی محصولات

Alloy Steel Chain Grade 80 (Class 8) DIN 5687 . DIN 5688 ISO 3076 Grade T (8)

Dimensions, Nominations and Mechanical Perties

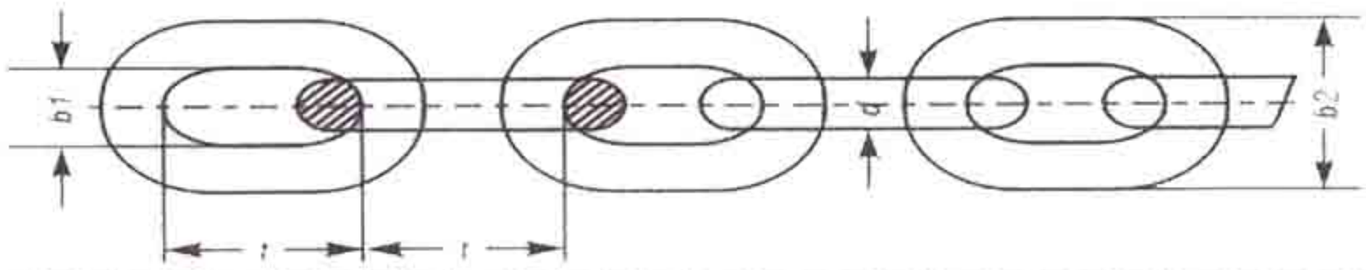

سایز Nominal sixe	قطر ϕ		طول داخلی Inside length		عرض داخلی و خارجی Width inside outside			ظرفیت کاری Workiing load limit kgs max.	ظرفیت تست Proof test KN min.	نیرو گسستگی Breaking load KN	وزن هرمتر Weight approx kgs/m
	d	± Tol.	t	± Tol.	b1 min.	b2	b2 max.				
6-8	6	0.2	18	0.5	8	21	21.6	1120	28.3	45.2	0.8
7-8	7	0.2	21	0.6	9.45	24.5	1500	1500	38.5	61.1	1.1
8-8	8	0.3	24	0.7	10.8	28	2000	2000	50.3	80.4	1.4
10-8	10	0.4	30	0.9	13.5	35	3150	3150	78.5	126	2.2
13-8	13	0.5	39	1	17.5	45.5	5300	5300	133	212	3.8
16-8	16	0.6	48	1.4	21.5	65	8000	8000	201	322	5.7

Elongation at break .self coloured .min 20 / bright finished min 15 %
Factor working load limit prooftest: breaking load =1 :2 . 5:4(200:500:800N/mm²):
Deflection min.F=0 8 x d
*These sling chains are only available in welded finish.

Sagety with Grade 80

To achieve the consistent high level of quality and reliability of ourducts
1.Electronically controlled chain making machines have been specially built and developed To provide advanced manufacturing pocessing .
2.High grade alloy steel are carefully chosen .
3. Strict control of material acceptance and processing is carried ont by skilled personnel .
4.Sophisticatedmulti-process heat-treatment techniques have been developed.
5.Non-destructive testing systems are used with magnetic crack detection (magna flux system) .being applied duringfinal inspectiob.
6.All accessories such as hooks . Connectorsetc. Are produced by special hot forging techniques carried out on modern forging hammers.
7.Close dimensional controls are carried out atall stages of manufacture.
8.All To ensure the chains have a high capacity to absorb shock loadings.they are produced so that they will give minim extension of 20 / under a destruction test before occurs. They are also subiected to sample bend testing.

CHAIN

زنجیر

زنجیر های بار برداری

جهت حمل و نقل کالا ولوازم سنگین در سایز ها و تناژ مختلف

Slings Types

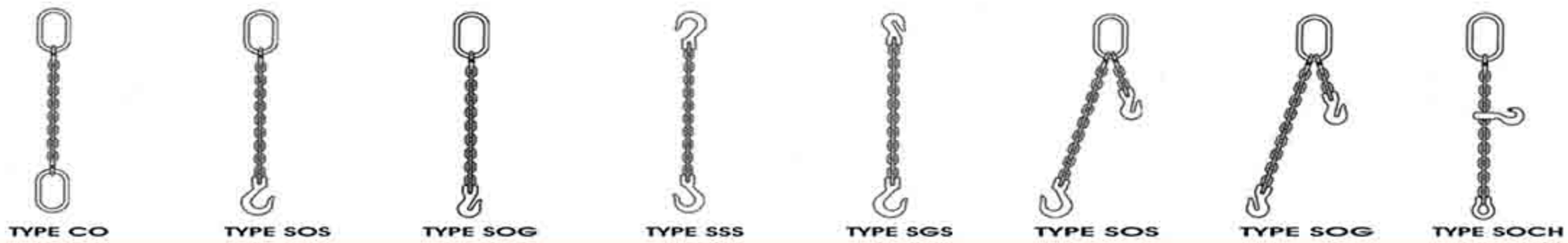

Type	Description	Type	Description
CO	Single Chain Sling with Master Link each end	SGS	Single Chain Sling with Grab Hook and Sling Hook
SOS	Single Chain Sling with Master Link and Slinh Hook	ASOS	Adjustable Single Chain with Master Link and Sling Hook
SOG	Single Chain Sling with Master Link and Grrab Hook	ASOG	Adjustable Single Chain Sling with Master Link and Grab Hook
SSS	Single Chain Sling with Sling Hook each end	SOCH	Single with 1355 choker

Type	Description	Type	Description
DOS	Double Chain Sling with Master Link and Sling Hook	ADOS	Adjustable Double Chain Sling with Master Link and Sling Hook
DOG	Double Chain Sling with Master Link and Grad Hook	ADOG	Adjustable Double Chain Sling with Master Link and Grab Hook
DOCH	Double with 1355 choker	—	—

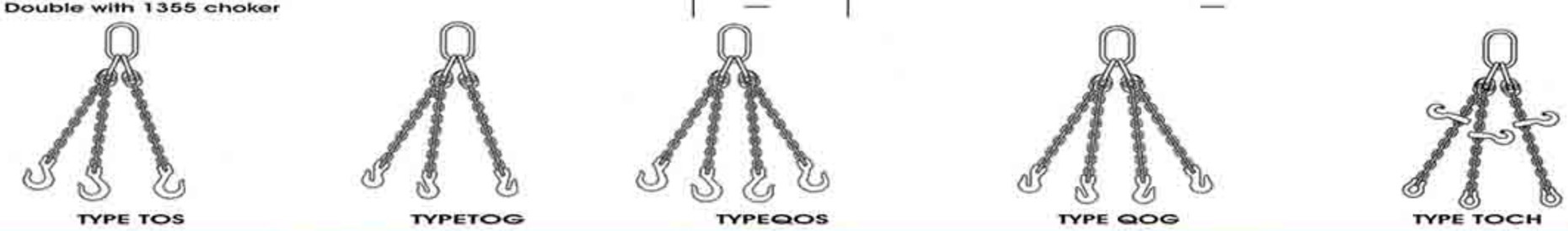

Type	Description	Type	Description
TOG	Triple Chain Sling with Master Link and Sling Hook	QOS	Quadruple Chain Sling with Master Link and Sling Hook
TOG	Triple Chain Sling with Master Link and Grab Hook	QOG	Quadruple Chain Sling with Master Link and Grab Hook
TOCH	Triple with 1355 choker	—	—

Copyright © 2008The Crosby Group, Inc.
AllRights Reserved

Type	Description	Type	Description
CO	Single Chain Sling with Mastrt Link each end	SGS	Single Chain Sling with Grab Hook and Sling Hook
SOS	Single Chain Sling with Mastet Link and Sling Hook	ASOS	Adjustable Single Chain with Master Link and Sling Hook
SOG	Single Chain Sling with Master Link and Grad Hook	ASOF	Adjustable Single Chain Sling with Master Link and Foundry Hook
SOF	Single Chain Sling with Mastet Link and Foundry Hook	ASOG	Adjustable Single Chain Sling with Master Link and Grab Hook
SSS	Single Chain Sling with Sling Hook each each end	—	—

Type	Description	Type	Description
DOS	Double Chain Sling with Master Link and Sling Hook	DOF	Double Chain Sling with Master Link and Foundry Hook
DOG	Double Chain Sling with Master Link and Sling Hook	ADOS	Adjustable Double Chain Sling with Master Link and Sling Hook
—	—	ADOG	Adjustable Double Chain Sling with Master Link and Grab Hook

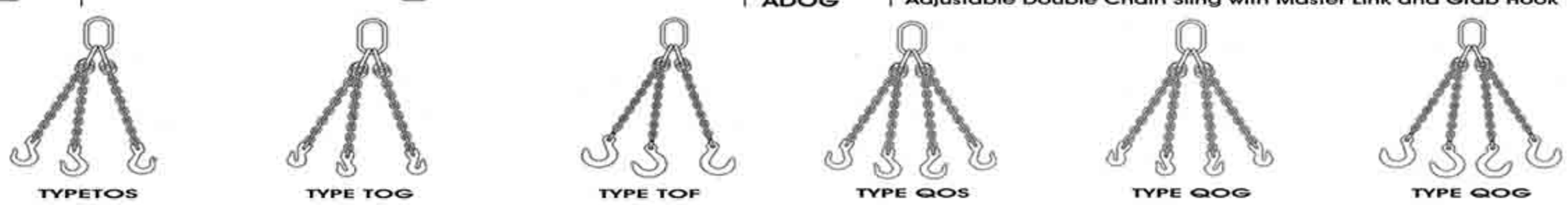

Type	Description	Type	Description
TOS	Triple Chain Sling with Master Lind and Sling H OOK	QOS	Quadruple Chain Sling with Master Link and Sling Hook
TOG	Triple Chain Sling with Master LinK and Grab Hook	QOG	Quadruple Chain Sling with Master Link and Grab Hook
TOF	Triple Chain Sling with Master LinK and Foundry Hook	QOF	Quadruple Chain Sling with Master Link and FoundryHook

Copyright © 2008The Crosby Group, Inc.
AllRights Reserved

بازرگانی برادران قراچورلو
Brothers Trading

HOOKS & EQUIPMENT

انواع قلاب

انواع قلاب و تجهیزات باربرداری

حلقه فولادی

BT0401

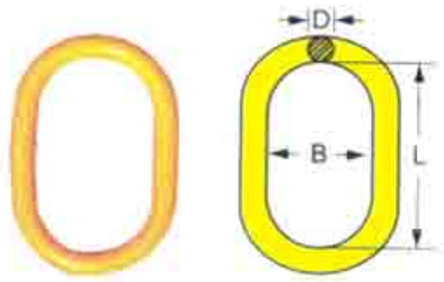

مدل Model	ظرفیت Capacity tons	قطررنجیر Chain diameter (mm)		ابعاد Dimensions (mm)			وزن دستگاه Net weight kg
		one chaim	Double chain	L	B	D	
SM-6-8	1.25	6	-	83	40	11	0.2
SM-8-8	2.5	7.8	6	85	54	13	0.3
SM-10-8	4.0	10	7.8	120	70	16	0.6
SM-13-8	6.3	13	10	134	80	20	1.1
SM-16-8	11.5	16	13	190	100	25	2.3

حلقه فولادی با گوشواره

BT0402

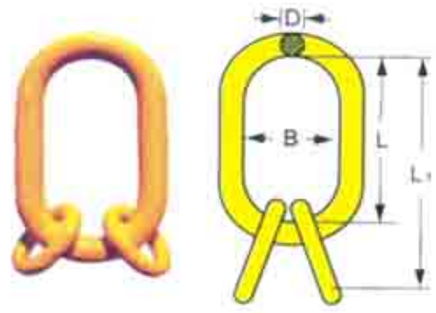

مدل Model	ظرفیت Capacity tons	قطررنجیر Chain diameter (mm)	ابعاد Dimensions (mm)						وزن دستگاه Net weight kg
			L	B	D	l	b	d	
SM-6-8	5.0	6	120	70	18	8.5	54	13	1.2
SM-8-8	8.0	7.8	134	80	20	120	70	16	2.5
SM-10-8	16.0	10	190	100	25	170	90	22	6
SM-13-8	30.0	13	250	150	40	180	105	28	13
SM-16-8	40.0	16	300	200	50	200	110	32	23

رابط زنجیر

BT0403

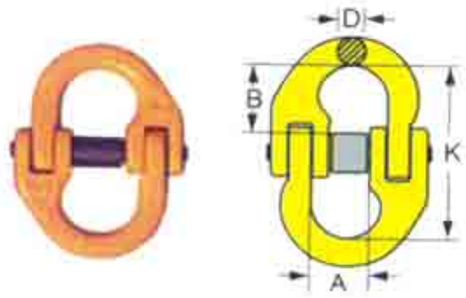

مدل Model	ظرفیت Capacity tons	قطررنجیر Chain diameter (mm)	ابعاد Dimensions (mm)				وزن دستگاه Net weight kg
			A	B	K	D	
SM-6-8	1.2	6-8	16.2	37	42	7	0.08
SM-8-8-8	2.0	7/8-8	20.5	48	58	8.5	0.16
SM-10-8	3.2	10-8	28	60	68	10.8	0.3
SM-13-8	5.3	13-8	30	76	90	15	0.6
SM-16-8	8	16-8	36.3	91	101.9	19.8	1.1
SM-18/20-8	12.5	18/20/-8	44	109	121	24	2.0
SM-22-8	15	22-8	51	130	141.5	26	3.2
SM-26-8	21.2	26-8	58	152	161	30	4.8
SM-32-8	31.5	32-8	67.5	190	197	37	9

قلاب هلیکوپتری حلقه ای

BT0405

مدل Model	ظرفیت Capacity tons	قطررنجیر Chain diameter (mm)	ابعاد Dimensions (mm)						وزن دستگاه Net weight kg
			A	P	H	K	D	T	
SM-6-8	1.2	6-8	21	7.5	20.5	110	11	15.5	0.5
SM-7/8-8	2.0	7/8-8	24	35	25	130	13	20	0.8
SM-10-8	3.2	10-8	30	43	31	172	16	27	1.52
SM-13-8	5.3	13-8	40	51	42	207	20	32	2.9
SM-16-8	8	16-8	60	82	53	250	23	45	6.0
SM-18/20-8	12.5	18/20-8	63	88	58	270	28	47	7.15
SM-22-8	15	22-8	70	88	64	320	29	48	14.00

قلاب هلیکوپتری پیم دار

BT0406

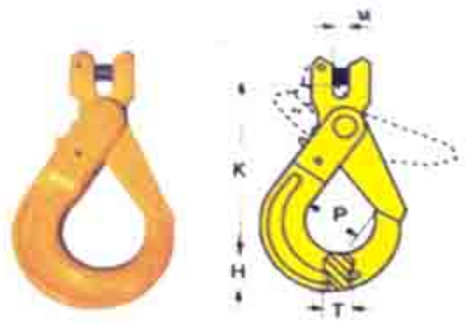

مدل Model	ظرفیت Capacity tons	قطررنجیر Chain diameter (mm)	ابعاد Dimensions (mm)						وزن دستگاه Net weight kg
			K	P	H	K	D	T	
SM-6-8	1.2	6-8	21	7.5	20.5	110	11	15.5	0.55
SM-7/8-8	2.0	7/8-8	24	35	25	130	13	20	0.85
SM-10-8	3.2	10-8	30	43	31	172	16	27	1.5
SM-13-8	5.3	13-8	40	51	42	207	20	32	2.75
SM-16-8	8	16-8	60	82	53	250	23	45	5.90
SM-18/20-8	12.5	18/20-8	63	88	58	270	28	47	7.0
SM-22-8	15	22-8	70	88	64	320	29	48	16.00

قلاب گردان حلقه ای

BT0407

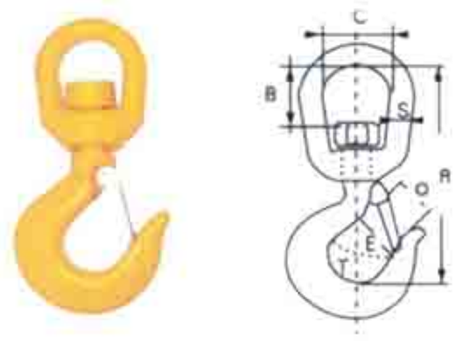

مدل Model	ظرفیت Working LoadLimit(T)		ابعاد Dimensions (mm)					
	322C	322A	B	C	E	R	T	O
SM-0422-1	3/4	4-1/2	1-5/16	1-1/4	1-5/16	4-15/32	13/16	7/8
SM-0422-2	1	1-1/2	1-5/16	1-1/2	1-1/32	5-9/32	13/16	31/32
SM-0422-3	1-1/2	2	1-5/8	1-3/4	1-1/16	6-1/64	27/32	1
SM-0422-4	2	3	1-9/16	1-3/4	1-7/32	6-3/8	1-3/16	1-1/8
	3	4-1/2	1-3/4	2	1-1/2	7-13/32	1-3/8	1-11/32

تهران، خیابان قزوین ، جنب بانک شهر ، پلاک ۳۴۰ و ۳۴۲ تلفن: ۵۵۴۱۳۱۵۲ ، ۹ - ۵۵۴۲۲۴۷۸ فکس: ۵۵۴۲۳۶۶۷

HOOKS & EQUIPMENT

انواع قلاب

انواع قلاب و تجهیرات باربرداری

قلاب بالابر S

BT0409

مدل Model	ظرفیت WII/T		وزن دستگاه Weight/Kg	ابعاد Dimensions(mm)				
	Carbon	Alloy		ϕ	E	H	K	L
SM-0425-1	0.75	1	0.28	19	22	19	80	110
SM-0425-2	1.5	2	0.6	28	25	25	103	140.5
SM-0425-3	2	3	0.87	31	27.5	28	118	162
SM-0425-4	3	4.5	2-1	39	33	35	145	201

قلاب دانه گیر شاخدار حلقه ای

BT0410

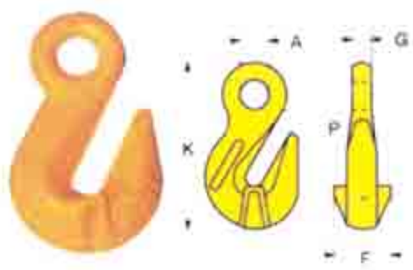

مدل Model	ظرفیت Capacity tons	وزن دستگاه Chain diameter (mm)	ابعاد Dimensions(mm)					Net weight kg
			A	K	P	G	F	
SM-6-8	1-2	6-8	13	75	8.5	8	22	0.14
SM-7/8-8	2	7/8-8	16.5	87	10	9	35	0.27
SM-10-8	3-2	10-8	20	120	13	14.5	47	0.70
SM-13-8	5-3	13-8	26	155	15	17	58	1.4
SM-16-8	8	16-8	29	168	17.5	22	71	2.7
SM-18/20-8	12.5	18/20-8	35	169	22	23	98	1.00
SM-22-8	15	22-8	41	172	24	26	110	5.65

قلاب دانه گیر شاخدار پیم دار

BT0411

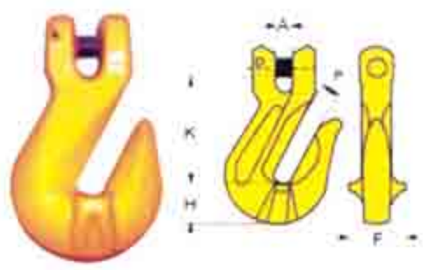

مدل Model	ظرفیت Capacity tons	وزن دستگاه Chain diameter (mm)	ابعاد Dimensions(mm)					Net weight kg
			A	K	P	F	H	
SM-6-8	1-2	6-8	6-7	42	8	24	16.5	0.18
SM-7/8-8	2	7/8-8	9	50	10	30	24	0.31
SM-10-8	3-2	10-8	13	72	13	44	33	0.9
SM-13-8	5-3	13-8	17	88	17	53	40	1.6
SM-16-8	8	16-8	21	102	20	64	45	2.8
SM-18/20-8	12.5	18/20-8	24	117	24	86	55	4.25
SM-22-8	15	22-8	26	139	26	98	62	6.60

قلاب S پیم دار

BT0412

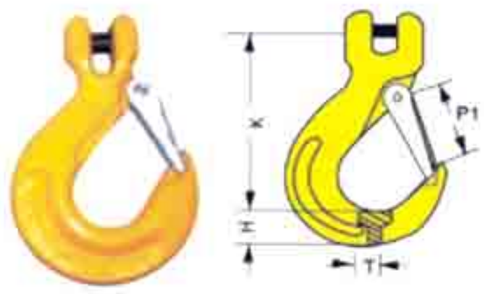

مدل Model	ظرفیت Capacity tons	وزن دستگاه Chain diameter (mm)	ابعاد Dimensions(mm)				Net weight kg
			K	H	T	P1	
SM-6-8	1-2	6-8	75	22	15.5	23.5	0.4
SM-7/8-8	2.0	7/8-8	85	32	19	25	0.55
SM-10-8	3.2	10-8	104	35	25.5	34	0.9
SM-13-8	5.3	13-8	128	42	29.5	40	1.6
SM-16-8	8	16-8	150	52	37.5	45	4.1
SM-18/20-8	12.5	18/20-8	180	55	51	48	6.05

قلاب زنجیر گیر

BT0413

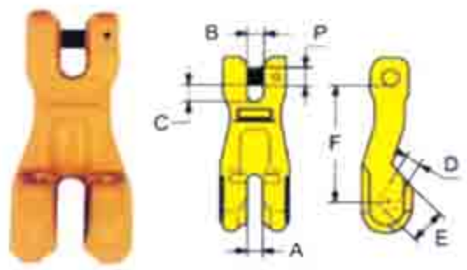

مدل Model	ظرفیت Capacity tons	وزن دستگاه Chain diameter (mm)	ابعاد Dimensions(mm)							Net weight kg
			A	B	C	D	E	F	P	
SM-6-8	1-2	6-8	7	7	8	7.5	12	43	-	0.31
SM-7/8-8	2	7/8-8	9	8-5	10	10	18	64	9	0.385
SM-10-8	3.2	10-8	12.5	12	15	12	28	90	13	0.97

قلاب دانه گیر ساده

BT0414

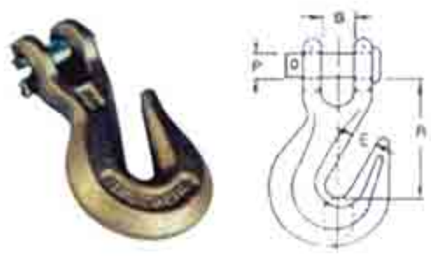

مدل Model	ظرفیت Size	وزن دستگاه WorkingLoad Limit (Lbs)		ابعاد Dimensions(mm)			
		H-330	A-330	B	E	P	R
SM-0422-1	1/4″	2,600	3,600	0.36	0.4	0.38	1.97
SM-0422-2	5/16″	3,900	5,400	0.4	0.44	0.44	2.26
SM-0422-3	3/8″	5,400	7,500	0.48	0.5	0.47	2.63
SM-0422-4	1 /2″	9,200	12,750	0.75	0.66	0.63	3.19

انواع قلاب

انواع قلاب و تجهیزات بار برداری

قلاب چشمی پیم دار

BT0415

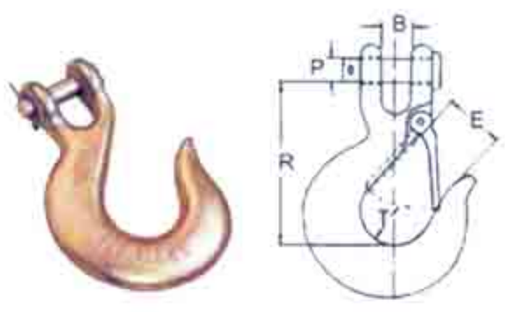

مدل Model	سایز Size	بار مجاز کاری Working Load Limir(Lbs)		ابعاد Dimensions (mm)				
		H-331	A-331	B	E	P	R	T
SM-042301	1 /4	1.950	2.750	0.44	0.79	0.38	2.56	0.79
SM-042302	5/16	2.875	4.300	0.5	0.93	0.44	2.87	0.79
SM-042303	3/8	4.000	5.250	0.59	1.14	0.47	3.25	1.02

قلاب چشمی حلقه ای

BT0416

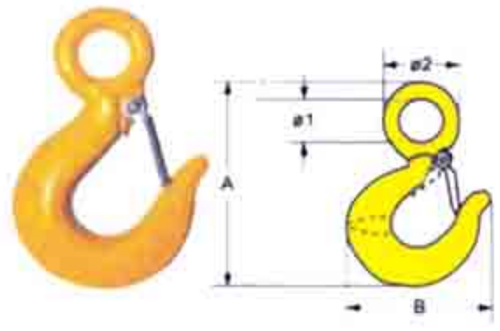

مدل Model	ظرفیت Capacity tons	قط زنجیر Chain diameter (mm)	ابعاد Dimensions (mm)				وزن دستگاه Net weight kg
			A	B	ϕ1	ϕ2	
SM-6-8	1.2	6-8	110	73	19	37	0.25
SM-7/8-8	2	7/8-8	140	92	28	51	0.50
SM-10-8	3.2	10-8	162	104	31	61	0.77
SM-13-8	5.3	13-8	201	127	39	74	1.52
SM-16-8	8	16-8	256	165	51	97	3.27
SM-18/20-8	12.5	18/20-8	317	192	62	119	6.80

قلاب دانه گیر سر کج

BT0417

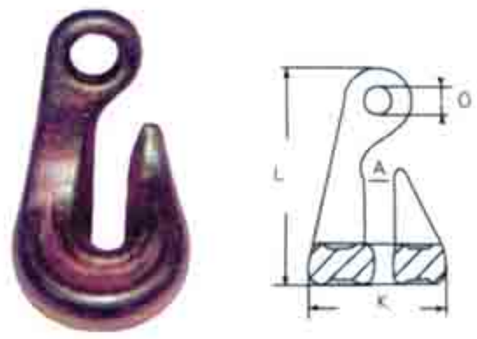

مدل Model	سایز Size (IN)	ظرفیت اسمی M.B.S. (kg)	وزن دستگاه Weight (kg)	ابعاد Dimensions (mm)			
				A	K	L	O
SM-0426-1	5/16	10,000	0.81	5/16	2.24	3.07	0.51
SM-0426-2	3/8	13,000	1.76	3/8	2.71	3.97	0.67
SM-0426-3	1 /2	27,000	2.97	1 /2	3.26	4.4	0.82

قلاب ته پهن

BT0418

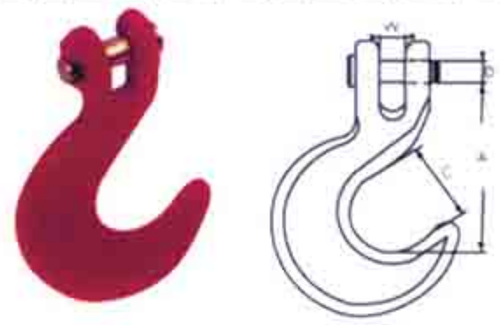

مدل Model	سایز Size (IN)	استحکام گسستگی BREAKIKG STRENGTH (Lbs)	وزن دستگاه Weight (Lbs)	ابعاد Dimensions (IN)			
				A	C	D	O
SM-0428-1	1 /2	44.000	3.24	4.49	2.10	0.63	0.66

قلاب Weld-on

BT0418

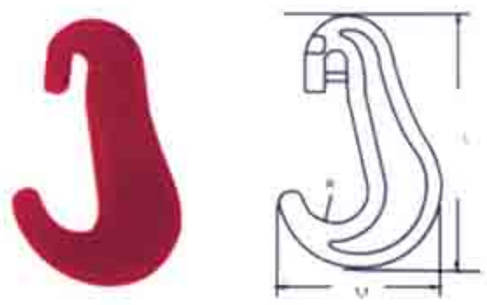

مدل Model	سایز Size (IN)	وزن Weight (kg)	ظرفیت اسمی WII/T	B.L/T	ابعاد		
					L	M	R
SM-0429-1	9-S	0.53	2.5	10	146	90.5	18.5
SM-0429-2	11-S	0.85	3.75	13	177	109.5	22
SM-0429-3	13-S	1.35	3.75	15	205	129	25.5

EYE HOOKS

هوک های چشمی (S)

دارای ظرفیت ۱ تن تا ۱۵۰ تن

دارای طراحی فورج و گرمادیده بصورت کربن استیل ، فولادی آلیاژی

دارای گالوانیزه گرم و عمیق یا رنگ شدگی جهت جلو گیری از خوردگی

طراحی براساس استاندارد های ABS و ASME

دارای ضریب طراحی ۵:۱ برای کربن استیل و ٤:۱ برای فولادی آلیاژی

S-320 & S-320N

EYE HOOKS

- The most complete line of Eye hoist hooks.
- Available in carbon steel and alloy steel.
- Designed with a 5:1 Design Factor for (Carbon Steel): 4:1 Design For (Carbon Steel).4:1 Design Factor For(Alloy Steel).
- Eye hooks are load rated.
- Proper design ,careful forging and precision contorolled quenched and tempering give maximum strength without excessive weight and bulk.
- Chemical analysis and tensiletestsperformed on each PIC to verify chemistry and mechanical properties.
- Type Approval and cerificatication in accordance with ABS 2006 Steel Vessel Rules 1-1-17.7, and ABS Guide fir Certification of Cranes.
- Metric Rated at 5:1 Design Factor for (Carbon Steel). 4:1 Design Factor for (Alloy Steel).
- Can be proof tested to 2-1/2 times the working Load Limit.
- Low profile hook tip
- New integrated latch (S-4320) meets the World class standard for lifting .
- Heavy duty stamped latch interlocks with the hook tip.
- High cyclc,long life spring .
- When secured with proper cotter pin through the hole in the tip of hook, meets the intent of OSHA Rule 1926.550(g) for personnel hoisting .
- Fatigue rated at 1-1 /2 times the W orking Load Limit at 20,000cycles.

محدوده کاری Working Load Limit (t)*		کد شناسایی	وزن‌هرعدد
Carbon	Alloy	Hook ID Code	Weight Each (kg.)
.75	.1.25	†D	.28
1	1.6	†F	.40
1.6	2.5	†G	.65
2	3.2	†H	.94
3.2	5.4	†I	0.95
5	8	†J	3.76
7.5	11.5	†K	6.80
10	16	†L	9.42
15	22	†N	17.9
20	31.5	O	27.2
25	37	P	47.6
30	45	S	67
40	60	T	103

بازرگانی برادران قراچورلو
Brothers Trading

SHANK HOOKS

هوک های ستونی (سرخام)

دارای ظرفیت ۳/٤ تن تا ۳۰۰ تن

دارای طراحی فورج و گرما دیده بصورت کربن استیل ، فولادی آلیاژی و برنز

دارای گالوانیزه گرم و عمیق یا رنگ شدگی جهت جلو گیری از خوردگی

طراحی براساس استانداردهای ABS

S-319 / S-319N

- The most complete line of Eye hoist hooks. Available 3/4 to 300 metric tons.
- Hook Identification code stamped on each hook.
- Quenched and Tempered.
- Available in carbon steel, alloy steel , and bronze.
- Proper design, careful forging, and precision controlled puench and tempring give maximum srength without excssive weight and bulk.
- Type Approval and certication in accrdance with ABS 2006 Steel Vessel Rules 1-1-17.7, Aand ABS G uide for Certification of Cranes.

محدوده کاری Working L oad Limit (t)*			کد هوک Hook ID Code	محدوده Shank Length ‡ Std.	وزن Weight Each (kg)
Carbon	Alloy	Bronze			
3/4	1.25	.5	†D	Std.	.23
1	1.6	.6	†F	Std.	.34
1.6	2.5	1	†G	Std.	.45
2	3.2	1.4	†H	Std.	.83
3.2	5.4	2	†I	Std.	1.67
5	8	3.5	†J	Std.	3.29
7.5	11.5	5	†K	Std.	6.12
10	16	6.5	†L	Std.	8.16
15	22	10	†N	Std.	16.0
20	30	-	O	Std.	32.7
20	30	-	O	Long	38.8
25	37	-	P	Std.	61
25	37	-	P	Long	78
30	45	-	S	Std.	83
30	45	-	S	Long	97
40	60	-	T	Std.	122
40	60	-	T	Long	142
50	75	-	U	Std.	177
50	75	-	U	Long	193
-	100	-	W		
			X		
			Y		
			Z		

تهران، خیابان قزوین ، جنب بانک شهر ، پلاک ۳۴۰ و ۳۴۲ تلفن: ۵۵۴۱۳۱۵۲ ، ۹ - ۵۵۴۲۲۴۷۸ فکس: ۵۵۴۲۳۶۶۷

WEBBING SLINGS

انواع تسمه های باربرداری

تسمه های دو سر حلقه

Flat webbing sling

1. 100% high tensile polyester material
2. According to EN 1492-1:2000
3. With reinforced lifting eyes
4. Safety Factor:6:1 7:1
5. Each strpe is equal to 1 ton cacity
6. Low elongation
7. Wear resistamt
8. Length available: 1m up to 10m
9. Single ply ordouble plies

تمام پلی استر
کشیدگی کم
ضریب اطمینان بالا

رنگ بندی Color Code	ظرفیت WLL (ton)	محدوده کاری WORKING LOAD LIMITED (W.L.L)					چند منظوره Multiset	
		Vertical	Choker	Basket	Basket	Basket		
		M=1.0	M=0.8	M=2	M=1.4	M=1.0	M=1.4	M=1.12
Violet	1	1	0.8	2	1.4	1	1.4	1.12
Green	2	2	1.6	4	2.8	2	2.8	2.24
Yellow	3	3	2.4	6	4.2	3	4.2	3.36
Gray	4	4	3.2	8	5.6	4	5.6	4.48
Red	5	5	4	10	7	5	7	5.6
Brown	6	6	4.8	12	8.4	6	8.4	6.72
Blue	8	8	6.4	16	11.2	8	11.2	8.96
Orange	10	10	8.0	20	14	10	14	11.2

تسمه های مدور

Round sling

1. 100% high tensile polyester material
2. According to EN 1492-1 :2000
3. Safety Factor : 7:1
4. Each strpe is equal to 1 ton capacity
5. Low elonhation
6. Flexible and wear resitant
7. Length available: 1mupto 10m
8. Single piy or doubie sleeves

تمام پلی استر
کشید گی کم
ضریب اطمینان بالا

رنگ بندی Color Code	ظرفیت WLL (ton)	محدوده کاری WORKING LOAD LIMITED (W.L.L)					چند منظوره Multi-set	
		Vertical	Choker	Basket	Basket	Basket		
		M =1.0	M =0.8	M =2	M =1.4	M =1.0	M =1.4	M =1.12
Violet	1	1	0.8	2	1.4	1	1.4	1.12
Green	2	2	0.6	4	2.8	2	2.8	2.24
Yellow	3	3	2.4	6	4.2	3	4.2	3.36
Gray	4	4	3.2	8	5.6	4	5.6	4.48
Red	5	5	4	10	7	5	7	5.6
Brown	6	6	4.8	12	8.4	6	8.4	6.72
Blue	8	8	6.4	16	11.2	8	11.2	8.96
Orange	10	10	8.0	20	14	10	14	11.2
Orange	12	12	9.6	24	16.8	12	16.8	13.44
Orange	20	20	16	40	28	20	28	22.4

Rolyester Roundsling

SINGle ply endless type webbing sling

رنگ بندی Colourcoded Accoeding to EN 1492-1	محدوده کاری برای یک حلقه WorkingLoad Limit with 1 Webbing Sling							محدوده کاری برای دو حلقه WorkingLoad Limit With 2 Webbing Slings			
	Straight Lift	Choked Lift	β					Straight Lft up to 45°	Chocked Lft up to 45°	Straight Lft up to 45°-60°	Chiked Lift up to 45°-60°
			0°-7°	7°-45°	45°-60°	Up to45°	45°-60°				
	1.0	0.8	2.0	1.4	1.0	0.7	0.5	1.4	1.12	1.0	0.8
WLL1T	1.000	800	2.000	1.400	1.000	700	500	1.400	1.120	1.000	800
WLL2T	2.000	1.600	4.000	2.800	2.000	1.400	1.000	2.800	2.240	2.000	1.600
WLL3T	3.000	2.400	6.000	4.200	3.000	2.100	1.500	4.200	3.360	3.000	2.400
WLL4T	4.000	3.200	8.000	5.600	4.000	2.800	2.000	5.600	4.480	4.000	3.200
WLL5T	5.000	4.000	10.000	7.000	5.000	3.500	2.500	7.000	5.600	5.000	4.000
WLL6T	6.000	4.800	12.000	8.400	6.000	4.200	3.000	8.400	6.720	6.000	4.800
WLL8T	8.000	6.400	16.000	11.200	8.000	5.600	4.000	11.200	8.960	8.000	6.400

Doubie ply endless tyPe webbing sling

رنگ بندی Colourcoded Accoeding to EN 1492-1	محدوده کاری برای یک حلقه WorkingLoad Limit with 1 Webbing Sling							محدوده کاری برای دو حلقه WorkingLoad Limit With 2 Webbing Slings			
	Straight Lift	Choked Lift	β					Straight Lft up to 45°	Chocked Lft up to 45°	Straight Lft up to 45°-60°	Chiked Lift up to 45°-60°
			0°-7°	7°-45°	45°-60°	Up to45°	45°-60°				
	1.0	0.8	2.0	1.4	1.0	0.7	0.5	1.4	1.12	1.0	0.8
WLL2T	2.000	1.600	4.000	2.800	2.000	1.400	1.000	2.800	2.240	2.000	1.600
WLL3T	3.000	2.400	6.000	4.200	3.000	2.100	1.500	4.200	3.360	3.000	2.400
WLL4T	4.000	3.200	8.000	5.600	4.000	2.800	2.000	5.600	4.480	4.000	3.200
WLL6T	6.000	4.800	12.000	8.400	6.000	4.200	3.000	8.400	6.720	6.000	4.800
WLL8T	8.000	6.400	16.000	11.200	8.000	5.600	4.000	11.200	8.960	8.000	6.400

بازرگانی برادران قراچورلو
Brothers Trading

POLY PROPYLENE ROPES

طناب های ابریشمی پلی پروپیلن

۱- وزن کمتر در مقایسه با سایر نخ ها

۲- مقاومت بیشتر در مقابل اشعه فرابنفش

۳- عدم صدمه وآسیب به موجودات زنده

٤- عدم ایجاد اختلال در کار گره زنی

۵- مطلقا کش نمی آید و پرز نمی دهد

۶- عدم جذب آب یا رطوبت

۷- مقاوم در برابر اسید و قلیا و غیر قابل اشتعال

۸- ضریب استحکام بالا در مقابل پارگی

Shape of a 3-strand hawser-laid rope

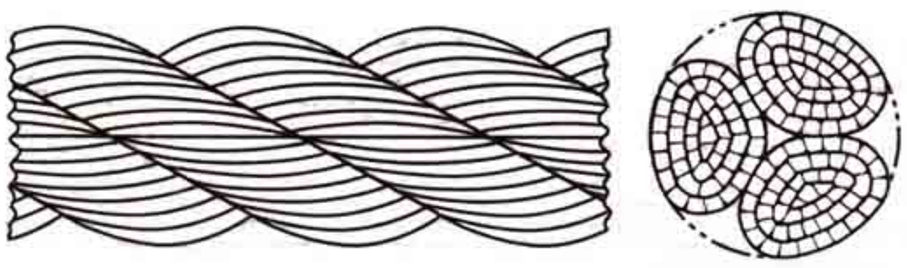

مشخصات طناب های ۳ رشته ای پلی پروپیلن فیلم

قطر (میلیمتر)	وزن (گرم / متر)	حد روا داری (٪)	حداقل نیروی گسیختگی (کیلوگرم فورس)	حداقل نیروی گسیختگی (دکانیوتن)
٤	۸		۲۸۰	۲۷۵
۶	۱۷	+/-۱۰	۶۰۰	۵۹۰
۸	۳۰		۱۰۶۰	۱۰٤۰
۱۰	٤۵		۱۵۶۰	۱۵۳۰
۱۲	۶۵	+/-۸	۲۲۱۰	۲۱۷۰
۱٤	۹۰		۳۰۵۰	۲۹۹۰
۱۶	۱۱۵		۳۷۷۰	۳۷۰۰
۱۸	۱٤۸		٤۸۱۰	٤۷۲۰
۲۰	۱۸۰		۵۸۰۰	۵۶۹۰
۲۲	۲۲۰	+/-۵	۶۹۵۰	۶۸۲۰
۲٤	۲۶۰		۸۱۳۰	۷۹۷۰
۲۶	۳۰۵		۹٤۰۰	۹۲۲۰
۲۸	۳۵۵		۱۰۷۱۰	۱۰۵۰۰

Shape of a 8-strand hawser-laid rope

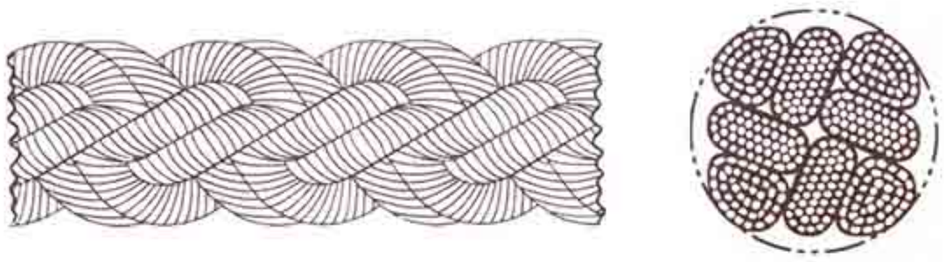

مشخصات طناب های ۸ رشته ای گیس بافت پلی پروپیلن فیلم

قطر (میلیمتر)	محیط (اینچ)	وزن (گرم / متر)	حداقل نیروی گسیختگی (کیلوگرم فورس)	حداقل نیروی گسیختگی (دکانیوتن)	حد روا داری (٪)
۲۸	۳/۵	۳۵۵	۱۰۷۰۰	۱۰۵۰۰	
۳۲	٤	٤۶۰	۱۳٤۵۵	۱۳۲۰۰	
۳۶	٤/۵	۵۸۵	۱۶۹۲۰	۱۶۶۰۰	
٤۰	۵	۷۲۰	۲۰٤۹۰	۲۰۱۰۰	
٤٤	۵/۵	۸۸۰	۲٤۵۶۵	۲٤۱۰۰	
٤۸	۶	۱۰٤۰	۲۸۵٤۰	۲۸۰۰۰	
۵۲	۶/۵	۱۲۲۰	۳۳۰۳۰	۳۲٤۰۰	
۵۶	۷	۱٤۲۰	۳۷۸۲۰	۳۷۱۰۰	
۶۰	۷/۵	۱۶۳۰	٤۳۲۲۰	٤۲٤۰۰	
۶٤	۸	۱۸۵۰	٤۸۹۳۰	٤۸۰۰۰	+/-۵
۷۲	۹	۲۳٤۰	۶۱٤۷۰	۶۰۳۰۰	
۸۰	۱۰	۲۹۰۰	۷۵۵۳۵	۷٤۱۰۰	
۸۸	۱۱	۳۵۱۰	۹۰۶۲۰	۸۸۹۰۰	
۹۶	۱۲	٤۱۷۰	۱۰۷۰۳۵	۱۰۵۰۰۰	
۱۰٤	۱۳	٤۹۰۰	۱۲۲۳۲۵	۱۲۰۰۰۰	
۱۱۲	۱٤	۵۷۰۰	۱٤۱۶۹۵	۱۳۹۰۰۰	
۱۲۰	۱۵	۶۵۰۰	۱۶۳۱۰۰	۱۶۰۰۰۰	
۱۲۸	۱۶	۷٤۰۰	۱۸۳٤۹۰	۱۸۰۰۰۰	
۱۳۶	۱۷	۸٤۰۰	۲۰۶۹۳۵	۲۰۳۰۰۰	

تهران، خیابان قزوین ، جنب بانک شهر ، پلاک ۳۴۰ و ۳۴۲ تلفن: ۵۵۴۱۳۱۵۲ ، ۹ - ۵۵۴۲۲۴۷۸ فکس: ۵۵۴۲۳۶۶۷

MANUAL CHAIN BLOCKS

جرثقیل های دستی

جهت حمل و نقل کالا ولوازم سنگین درسایزها و تناژ مختلف

طراحی و تکنولوژی ژاپن

سیستم چرخش ۳۶۰ درجه هوک بالا و پایین دستگاه

استفاده از یاتاقان غلطکی در محور اصلی و چرخ دنده اصلی دستگاه

استفاده از یاتاقان ضد اصطحکاک جهت بهبود انعطاف پذیری و بالابردن بهره وری

بالابردن عمر مفید دستگاه وتعمیرات و نگه داری ارزان تر

Chain Block Specifications

CHARACTERISTIC:

UNIQUE OVERLOAD STRUCTURE

1.The adoption of the overload limitation designed by ourselves.(extra choose).

2.The adoption of needle Bearing and antifriction bearing.

a. Use a drawn cup needle roller bearing at a joiont position between the long axis and the load chain wheel

b. Use a antifriction bearing at a joint position between th lonh axis and the side fascia in Order to improve the hoists flexility and efficiency.

3.Lock release device.

Tha lock release device in the actuating mechanism can guarantee to the safety for the hoist

4-.The adoption of the bottom hook housing bearing .

By using the new pattern of the bottom hook assembly made by ourselves, the bottom hook Can flexible operate for 360 .

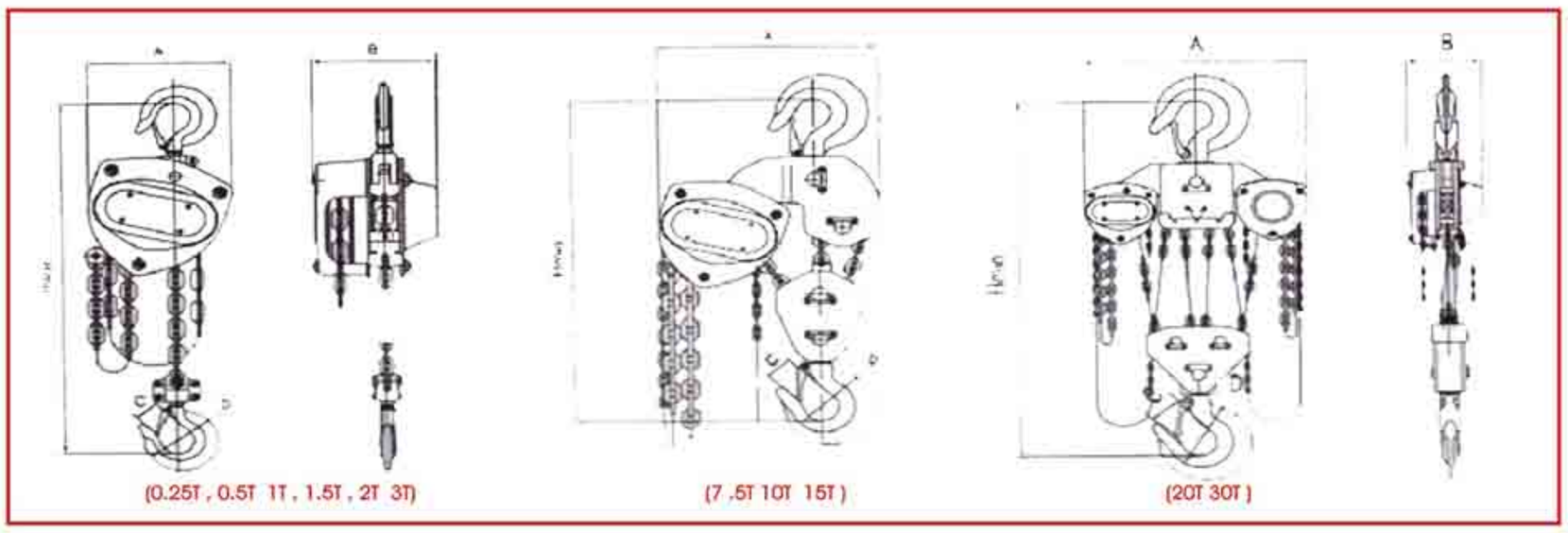

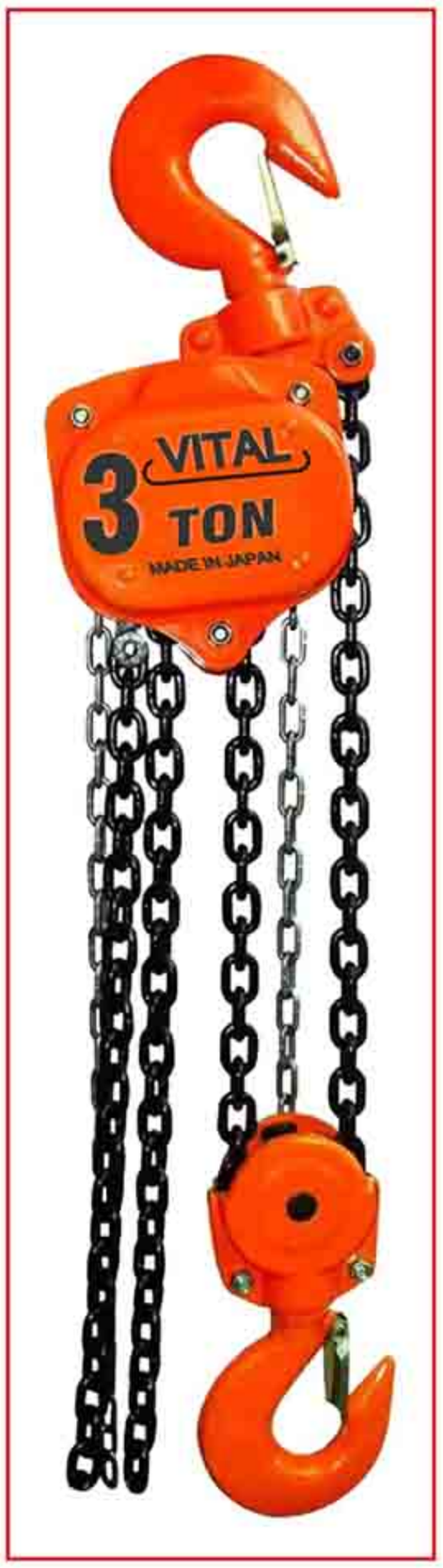

ظرفیت Capacity (Tons)	بالا بری Lifting height (M)	قطر زنجیر Load chain diameter (mm)	قدرت Force (M)	وزن Net weight (kg)	ابعاد Mimensions (mm)				
					A	B	C	D	H min
250	2.5	ϕ4x1	235	65	121	114	21	31	280
500	2.5	ϕ5x1	240	9.3	148	132	23	35	345
1000	2.5	ϕ6x1	250	122	172	151	27	40	376
1500	2.5	ϕ7x1	265	16.5	196	173	33	45	442
2000	2.5	ϕ8x1	335	19.5	210	175	35	50	470
3000	3	ϕ10x1	372	32	255	205	39	55	548
5000	3	ϕ10x2	360	41.1	280	205	45	65	688
7500	3	ϕ10x3	370	62	463	189	54	75	700
10000	3	ϕ10x4	380	78.5	463	189	54	75	710
15000	3	10x6	380	120	420	208	82	106	950
20000	3	ϕ10x8	390	190	630	220	82	106	1100
30000	3	ϕ10x12	395	320	670	515	82	106	1800

بازرگانی برادران قراچورلو
Brothers Trading

LEVER CHAIN BLOCKS

جرثقیل های دستی(پولیفت)

جهت حمل و نقل کالا ولوازم سنگین درسایزها و تناژ مختلف
مطلوب برای مصارف کششی
سیستم قفل آزاد کن دستگاه

Lever Block Specifications

Rising without Load
Turnthe reversible slide switchtotheupper position andyoumaylift the dottom hook.
Quick Targeting
Pull out the hand wheel ,the length ofh of the load chain can de easily adjusted to the right position.
Solid Bearing
Solid bearing is adopted in the joint of load sprocket wheel and wall panel, to improve the flexibility and working efficiency.
Needle Bearing
Needle bearing is adopted in thg joint of major axior axis and load sprocket wheel, to improve the flexibility and working efficiency.
Bearing of the Bottom Hook Housing
The bottom hook can swivel 360o freely under load.
Unique Overload Protection
Uni-directional free whee l device to ensure the smooth descent of the hoist.

بالابری بدون بار
تعویض موقعیت بالابری در پوزیشن های مختلف
تغییر موقعیت سریع
چرخش ۳۶۰ درجه هوک بالا و پایین
سیستم محافظت اضافه بار
یاتاقان سوزنی جهت بالابردن انعطاف پذیری و بهره وری
قابل استفاده در زاویه های مختلف و مصارف کششی

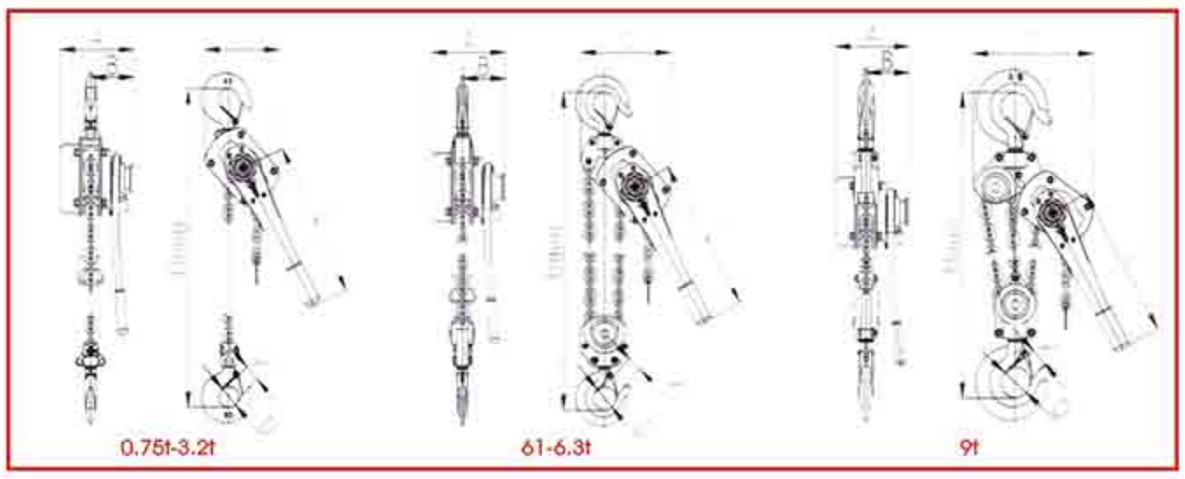

Combined Hoisting Assembly

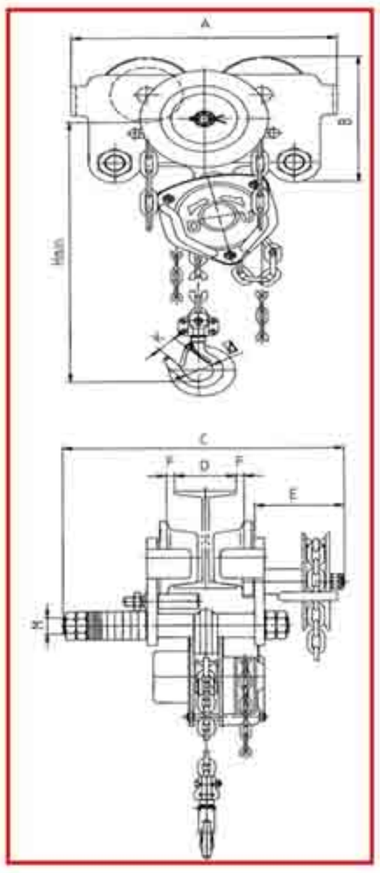

ظرفیت Capacity (Tons)	بالا بری Standard lift (M)	قدرت Manual (N) force (kg)	قطر زنجیر Load chain diameter (Mm)	وزن تست Test load (kg)	وزن Net weight (kg)	ابعاد Mimensions (mm)						
						A	B	C	Hmin	L	D	K
0.75	1.5	147 (15)	ϕ 6X1	938	6.6	160	100	133	320	290	38	28
1.5	1.5	294 (30)	ϕ 8X1	1875	11.8	182	109	157	365	290	48	36
3	1.5	285 (29)	ϕ 10X1	3750	21	207.5	121.5	210	465	420	58	43
6	1.5	314 (32)	ϕ 10X2	7500	32	207.5	121.5	253	583	420	65	44
9	1.5	304 (31)	ϕ 10X3	11250	47	207.5	121.5	338	690	420	85	54

جر ثقیل های دستی چهار کاره
قابلیت استفاده به صورت منوریل
سیستم حرکت عرضی به صورت دستی و زنجیری
دارای قابلیت اضافه نمودن سیستم قفل کن حرکت عرضی

Model مدل		CHA -500	CHA -1000	CHA -2000	CHA -3000	CHA -5000
Rated capacity ظرفیت	Kg	500	1000	2000	3000	5000
Test load ظرفیت تست	KN	6.25	12.5	25	37.5	62.5
Min Radius of curve میزان خمیدگی	m	0.9	1	3	1.5	2
Running height راهبری	m	3	3	1.2	3	3
ابعاد Dimensions mm	A	238	277	302	363	436
	B	137	170	194	230	260
	C	336	338	346	382	396
	E	88	88	88	120	120
	F	3	3	3	3	3
	M	M18	M22	M27	M30	M42
	d	35	35.5	42.5	50	64
	K	28	26	32	37	46
عرض تیر آهن	Hmin	280	337	423	447	616
I-Bcam recommended	mm	50-180	58-180	58-180	74-180	98-180

MOVMENT TROLLEY

انواع ترولی حرکتی

جهت جابجایی‌های عرضی و اتصال انواع جرثقیل های برقی و دستی

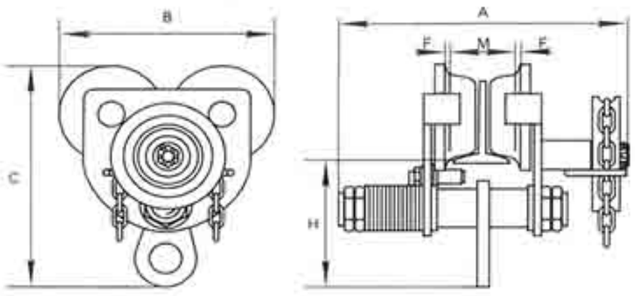

ترولی دستی با سیستم حرکتی زنجیری Geared Trolley specifications

ظرفیت Capacity	عرض تیرآهن I-Beam Width	بار نامی N.W./KGS	ابعاد A	B	C	H
0.5t	68-125	10.5	271	170	190	106.5
1t	68-125	14	277	206	222	123.5
1.5t	88-150	18	311	228	236.5	125
2t	94-150	18	311	240	267	132.5
3t	100-150	30.5	358	282	320	175
5t	125-175	50	401	327	391.5	190
10t	125-180	87	442	389	490	275

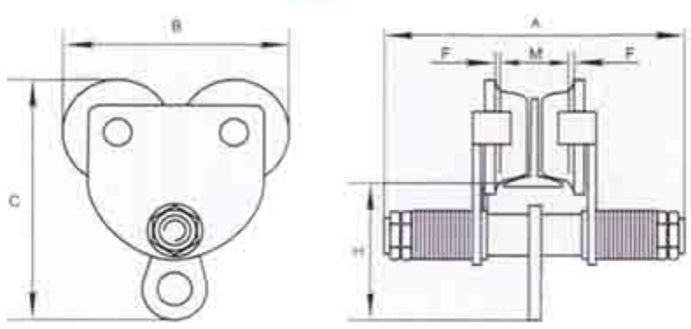

ترولی ساده Plain Trolley specifications

ظرفیت Capacity	عرض تیرآهن I-Beam Width	بار نامی N.W./KGS	ابعاد A	B	C	H
0.5t	75-125	4.5	208	170	190	106.5
1t	75-125	8	220	206	222	123.5
1.5t	100-150	13	260	228	236.5	125
2t	100-150	13	260	240	267	132.5
3t	100-150	23	285	282	320	175
5t	125-175	42	338	327	391.5	190
10t	125-180	80	362	389	490	275

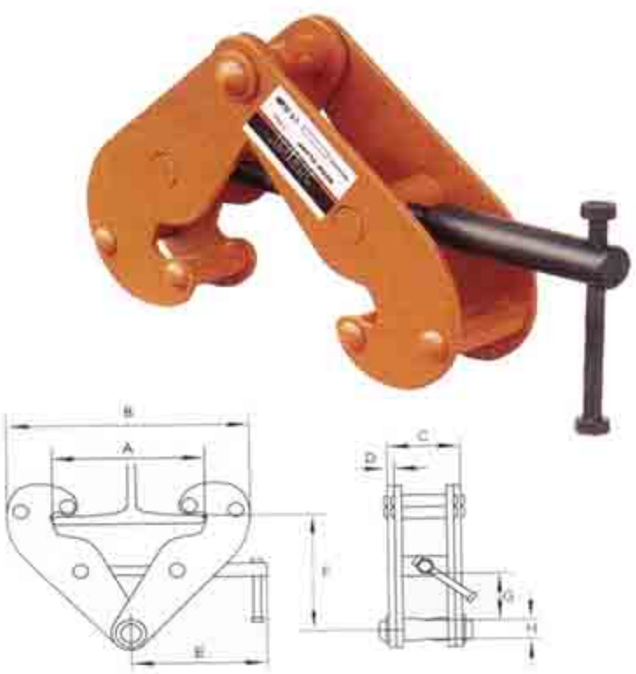

تیر آهن گیر Beam clamps

ظرفیت کاری مجاز Safe working load kg	عرض تیرآهن Adjustable beam width mm	ابعاد A max mm	B min mm	B max mm	C mm	D mm	E mm	F min mm	F max mm	G mm	H mm
1000	75-220	260	180	360	64	5	215	102	155	64	22
2000	75-220	260	180	360	74	6	215	102	155	74	22
3000	80-320	354	235	490	103	8	260	140	225	103	24
5000	80-320	354	235	490	110	10	260	140	225	110	28
10000	90-320	365	320	505	120	12	280	170	235	120	40

بازرگانی برادران قراچورلو
Brothers Trading

HORIZONTAL & VERTICAL LIFTER

انواع ورق گیر

جهت جابجایی و بار گیری انواع ورق

Horizontal Lifter

ورق گیر افقی (قابل استفاده به صورت جفت)

مدل Model	سایز دهانه Opening size mm	ظرفیت Capacity kg	بار تست Testload kg	وزن دستگاه Net weight kg
JPD-1.0	3-18	1000	2000	2
JPD-2.0	3-22	2000	4000	4.4

Horizontal Lifter

ورق گیر افقی (قابل استفاده به صورت جفت)

مدل Model	سایز دهانه Opening size mm	ظرفیت Capacity kg	بار تست Testload kg	وزن دستگاه Net weight kg
PPD-0.75	0-25	750	1500	3
PPD-1.5	0-30	1500	3000	4
PPD-2.0	0-45	2000	4000	6

Vertical Lifter

ورق گیر عمودی (قابل استفاده به صورت تک و جفت)

مدل Model	سایز دهانه Opening size mm	ظرفیت Capacity kg	بار تست Testload kg	وزن دستگاه Net weight kg
JCD-1	0-22	1000	2000	3.6
JCD-2	0-30	2000	4000	6.0
JCD-3	0-35	3000	6000	9.2
JCD-5	5-45	5000	10000	16.5

Vertical Lifter

ورق گیر عمودی (قابل استفاده به صورت تک و جفت)

مدل Model	سایز دهانه Opening size mm	ظرفیت Capacity kg	بار تست Testload kg	وزن دستگاه Net weight kg
PCD-0.8	0-15	800	1600	2
PCD-1.6	0-20	1600	3200	7.6
PCD-3.2	0-25	3200	6400	16.2
PCD-8.0	0-45	8000	16000	34
PCD-12.0	0-54	12000	24000	47
PCD-16.0	0-75	16000	32000	55

تهران ، خیابان قزوین ، جنب بانک شهر ، پلاک ۳۴۰ و ۳۴۲ تلفن : ۵۵۴۱۳۱۵۲ ، ۹ - ۵۵۴۲۲۴۷۸ فکس : ۵۵۴۲۳۶۶۷

WIRE ROPE PULLER

انواع تیفور

سبک وقابل حمل
دارای دو حالت حفاظتی
سیم بکسل یک پارچه
توانایی جابجایی ۳ متر بر دقیقه
قابل استفاده درمسیر های طولانی
دارای ظرفیت ۷۰۰کیلو گرم تا ۱۰/٤ تن

Mechanism:
Need not accompany a wire - dum for rolling up wire rope , and is therefore small in size, ligh in weight , By moving the handle, left and right , wire rope passes through, as if it were hauled hand by means of wo chucks equipped inside the body. This is very simple done and noexperiemce is necessary.

Features:

- Measures small and light
- Equipped with two safety devices , and this
- guarantees safe operations
- Wire rope is drawn out straight, by distant operations
- regardlees of wire lengths
- Transmission at a speed of 3meters per minute
- and this is the fastest speed among all
- hand- driven hauling devices
- Wire rope can be used at any working
- temperature degrees
- Equipped with a safety hook,preventing wire rope
- froom coming off while operation
- Most rationally peanned, designed and durable

SM Series Wire rope winch

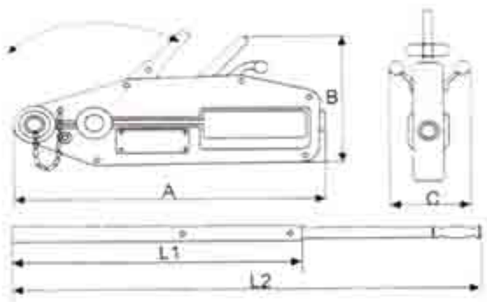

Modrl	مدل		SM0.8	SM1.0	SM1.6	SM3.2
rated capacity	ظرفیت	tons	0.8	1	1.6	3.2
rated forward travel	قدرت جلو برندگی	mm	⩾52	⩾52	⩾55	28
efficient length of forward handle		mm	825	825	1200	1200
drive step			1	1	1	2
rope diameter	قطرسیم	mm	8	8	11	16
standard length of rope	طول سیم استاندارد	m	10:20	10:20	10:20	10
net weight	وزن	kg	6	6	12	23
rated forward hand power		N	⩽284	⩽353	⩽412	⩽441

بازرگانی برادران قراچورلو
Brothers Trading

HOOKS & EQUIPMENT

انواع مگنت و جک دنده ای

ورق گیر های آهن ربایی دستی

سیستم دستی با ضریب اطمینان بالا

دارای ضامن مخصوص جهت قفل و آزاد کردن مگنت

Permanent Magnetic Lifter

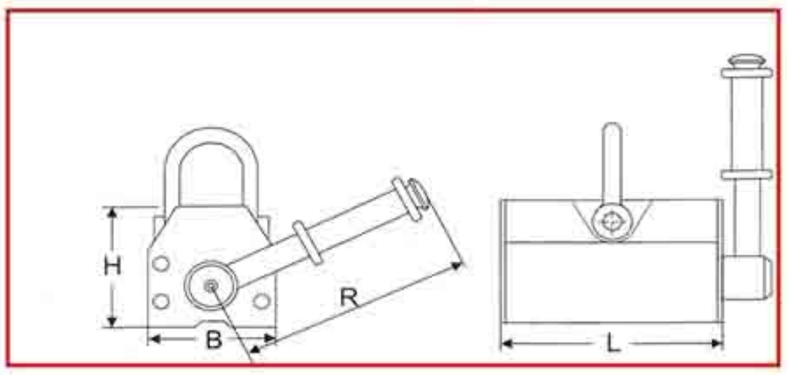

مدل Model	ظرفیت Rated Lifing Capacity (kg)	قدرت عمودی Cylindrical Lifting strength(kg)	حداکثر توان Max. Pull-off strength	ابعاد Dimensions (mm)				دمای کارکرد Operation temperature (G)	وزن N.W. (Kg)
				L	B	H	R		
PML-1	100	30	350	92	64	70	145	<80	3
PML-3	300	100	1050	165	88	96	176	<80	10
PML-5	500	150	1750	216	118	118	219	<80	20
PML-6	600	200	2100	236	118	120	219	<80	24
PML-10	1000	300	3500	264	168	168	285	<80	50
PML-15	1500	500	5200	352	168	168	380	<80	70
PML-20	2000	600	7000	378	226	216	462	<80	125
PML-30	3000	1000	10500	453	290	265	567	<80	220
PML-50	5000	1500	17500	647	290	265	707	<80	355
PML-60	6000	2000	19200	713	290	266	707	<80	398

سری جدید جک های دنده ای باضریب اطمینان بالا

دارای ضامن حرکتی رفت و برگشت

راندمان کاری بالاتر

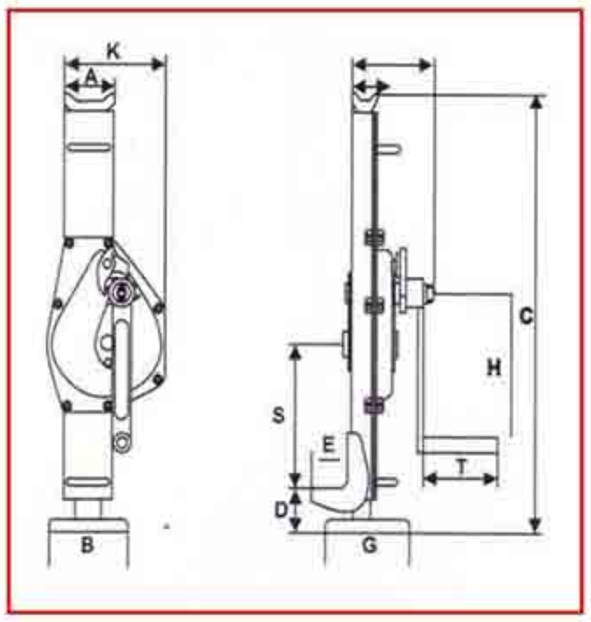

Rack Jack

مدل Item	ظرفیت Capacity (kg)	ظرفیت تست TestLoad (KN)	ابعاد Dimensions (mm)												وزن Weight kg
			A	B	C	D	E	F	G	H	K	R	S	T	
RJ-015	1500	16.5	77	100	605-905	55-355	55	40	110	225	121	119	185	126	10.7
RJ-030	3000	33	83	130	715-1085	60-430	60	45	135	285	200	140	230	126	21.3(24.5)
RJ-050	5000	55	105	145	730-1080	70-420	70	68	170	285	190	155	220	126	27(30)
RJ-0100	10000	110	120	145	795-1160	83-448	80	73	170	330	252	185	220	255	47(53)
RJ-0160	16000	176	153	150	820-1140	135-455	85	90	182	360	275	210	202	255	64.5
RJ-0200	20000	220	153	150	865-1180	125-440	85	90	182	360	275	224	202	255	72
RJ-0250	50000	275	153	198	950-1360	110-520	85	90	230	360	388	200	205	255	93

تهران، خیابان قزوین ، جنب بانک شهر ، پلاک ۳۴۰ و ۳۴۲ تلفن: ۵۵۴۱۳۱۵۲ ، ۹ - ۵۵۴۲۲۴۷۸ فکس: ۵۵۴۲۳۶۶۷

CRANE SCALE

باسکول دیجیتال

استفاده از فولاد آلیاژی با کیفیت بالا برای بدنه
استفاده ازآلومینیوم برای قطعات داخلی
دارای LCD30mm و LED 38mm با چراغ پس زمینه
دارای شگل و قلاب با توان بار برداری بالا
پنل ضد آب و باطری قوی قابل شارژ
دارای ریموت کنترل مادون قرمز

General type

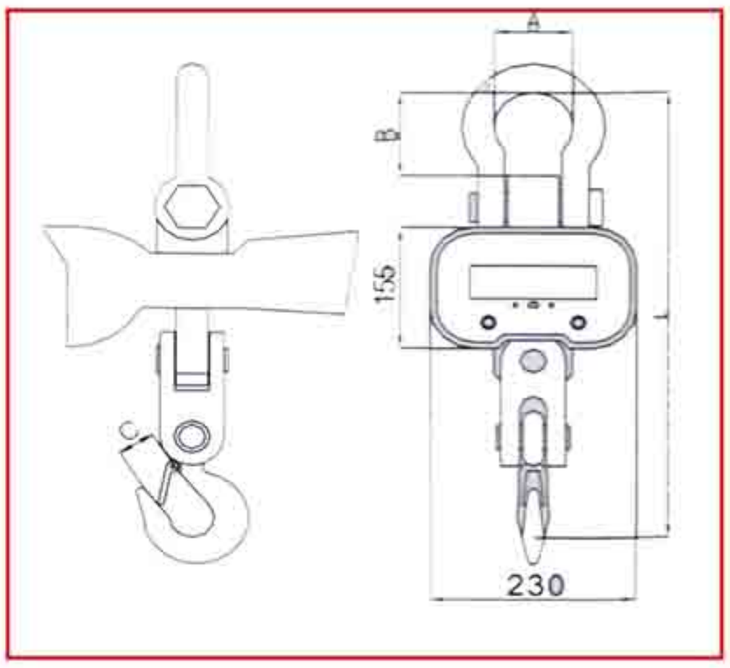

Features

1.High -qualityalloy steel load receptor
2.Aluminum die-casting enclosure
3.38mm LED display (A3)
4.30mm LCD display with backlight(A4)
5.High-duty bow shackle
6.High-duty eye hook
7.High capacity rechargeable battery
8.Water-proof panel button
9.Infrared remote controlling
10.Capacity: 1000kg - 20000kg

Dimension and Net Weight

ظرفیت Max. Cap .	ابعاد A (mm)	B (mm)	C (mm)	L (mm)	وزن N.W. (kg)
1000kg	58	83	30	420	16
2000kg	58	83	30	420	16
3000kg	73	107	33	480	16
5000kg	92	135	45	585	25
10000kg	94	145	60	770	47
15000kg	128	178	75	860	64
20000kg	135	250	75	950	68

Any difference, subject to the actual dimensiob.

Specification

Acouracy Class	OIML III 级
Tare Range	100%F.S.
Zero Range	4%F.S.
Safe Overload	120%F.S.
Ultmate Overload	400 %F.S.
Overl oad Alarm	100 %F.S.+9e
Battery	6V/10Ah
Battery Life	>100h
Adaptor	9V/1500mA
Remote Distance	≥10m
Temperate Range	-10℃-40℃

Features

Zero
Tare In / Tare Out
Hold
Low Voltage Alarm
Battery Supervision
Overload Alarm / Record
Digital Calibration
3-point Linearity Correction
Kg/lb Switch
Gravity Acceleration Set
Tare Set
TOTAL / dELETE / Clear Total
View Total
Resolution Switch
Auto-offSet
IdieSet
Display Luminance Set
Display Speed Set
Anti-Motion Set

CE
ISO900 1 :2000

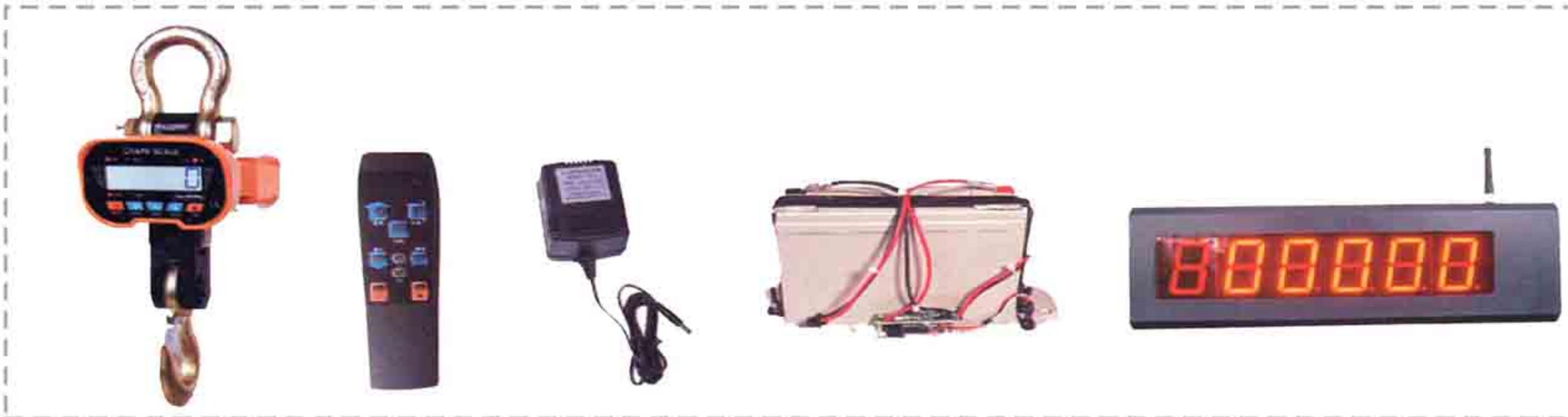

بازرگانی برادران قراچورلو
Brothers Trading

WIRE ROPE HOIST

بالابر بکسلی تک فاز

۱- قابل استفاده بصورت تک لا ودوبل

۲- جهت مصارف خانگی و صنعتی

۳- دارای استاندارد های اروپایی

٤- حجم کم وابعاد کوچک

۵- ضریب اطمینان بالا

۶- سبک و قابل حمل

۷- کارایی بالا

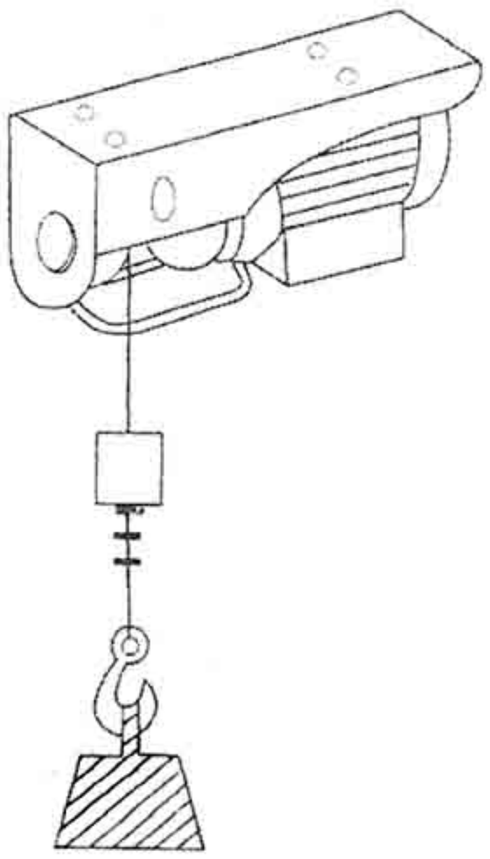

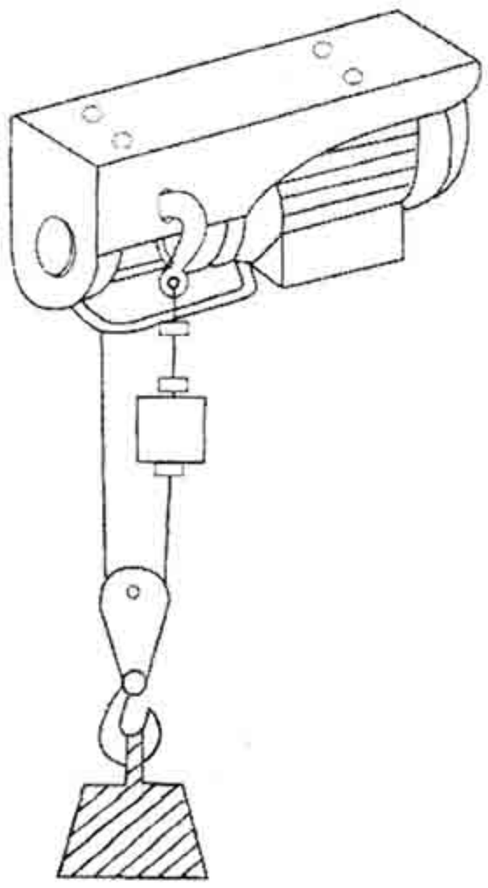

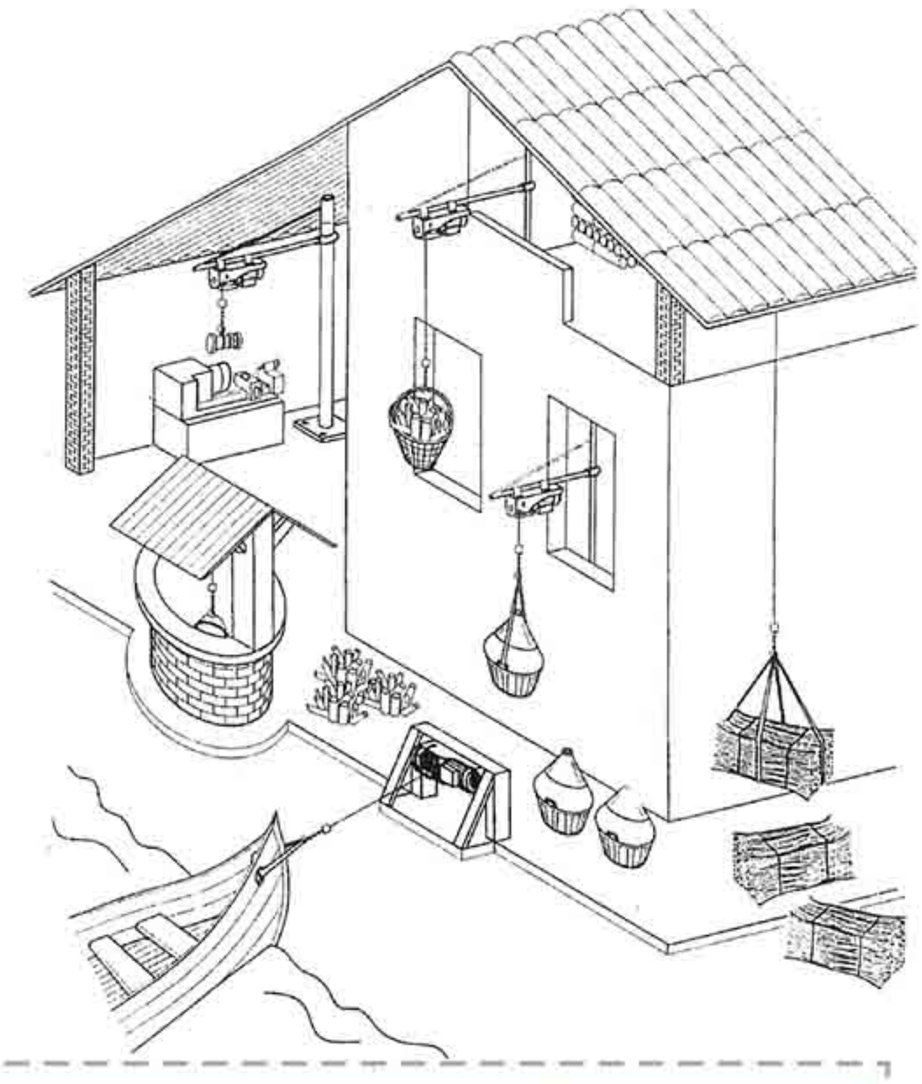

Technical data	PA 200		PA 250		PA 300		PA 400		PA 500		PA 600	
	standard version	version with. double load cap.	standard version	version with. double load cap.	standard version	version with. double load cap.	standard version	version with. double load cap.	standard version	version with. double load cap.	standard version	version with. double load cap.
Load capacily	100 kg	200 kg	125 kg	250 kg	150 kg	300 kg	200 kg	400 kg	250 kg	500 kg	300 kg	600 kg
Lifting height	11 m	5.5m	11 m	5.5m	11 m	5.5m	11 m	5.5m	11 m	5.5m	11 m	5.5m
Lifting speed	10 m/min	5 m/min	10 m/min	5 m/min	10 m/min	5 m/min	10 m/min	5 m/min	10 m/min	5 m/min	10 m/min	5 m/min
Cable lenght	12 m		12 m		12 m		12 m		12 m		12 m	
Cable diameter	3 mm		3 mm		3 mm		3.8mm		4.2mm		4.5mm	
Resister cable	⩾800 kg		⩾800 kg		⩾800 kg		⩾1100 kg		⩾1300 kg		⩾1600 kg	
Service	$S_3$20% - 10 min		$S_3$20% - 10 min		$S_3$20% - 10 min		$S_3$20% - 10 min		$S_3$20% - 10 min		$S_3$20% - 10 min	
Mains voltage	230V - 50Hz		230V - 50Hz		230V - 50Hz		230V - 50Hz		230V - 50Hz		230V - 50Hz	
Motor perfonmonce	$P_1$480W		$P_1$540W		$P_1$600W		$P_1$950W		$P_1$1020W		$P_1$1200W	

These descriptions and illustrations are not binding the firm reserves the right to modify them withour any notice.

تهران، خیابان قزوین ، جنب بانک شهر ، پلاک ۳۴۰ و ۳۴۲ تلفن: ۵۵۴۱۳۱۵۲ ، ۹ - ۵۵۴۲۲۴۷۸ فکس: ۵۵۴۲۳۶۶۷

بازرگانی برادران قراچورلو
Brothers Trading

ELECTRICAL WIRE ROPE HOIST

بالابرهای برقی سیم بکسلی

بالابرهای سیم بکسلی ساخت بلغارستان و دماگ آلمان

دارای ظرفیت های ۱ تن تا ۳۲۰ تن

دارای مزیت های به روز رسانی شده :

۱- بالاترین سطح ایمنی موجود در صنعت

۲- ایمنی کاربری (OPERATIONAL SAFTY)

۳- طول عمر بالا (LONG LIFE)

٤- نگه داری آسان (EASY MAINTENANCE)

۵- کلید قطع کن اضافه بار و حد بالا و پایین

۶- هزینه پایین سرویس (LOW SERVICE COSTS)

۷- قابلیت استفاده در شریط محیطی و مناطق آب و هوایی گوناگون

۸- سیستم حفاظت گرمایی موتور وخنک کنند گی ، به همراه ترمز مکانیکی گیربکس

ظرفیت Capacity (Kg)	کلاس کاری FEM ISO groups	تیپ وینچ Hoist type	قطر سیم بکسل Rope falls	سرعت بالابری / Lifng speed (m/min)		ارتفاع بالابری مفید / Hook travel (m)			
				V1	V2	H0	H1	H2	H3
800	3m M6	MT 304	2/1	8/2 6	12/4	10	14	20	-
1000	2m M5	MT 305	2/1	8/2 6	12/4	10	14	20	-
1250	3m M5	MT306	2/1	8/2 6	12/4	10	14	20	-
1600	3m M6	MT304	4/1	4/1 3	6/2	-	7	10	13
	2m M5	MT308	2/1	8/2 6	12/4	10	14	20	-
2000	3m M6	MT310	2/1	8/2 6	12/4	10	14	20	-
	2m M6	MT305	4/1	4/1 3	6/2	-	7	10	13
2500	3m M6	MT313	2/1	8/2 6	12/4	10	14	20	-
	3m M6	MT306	4/1	4/1 3	6/2	-	7	10	13
	2m M5	MT312	2/1	8/2 6	12/4	10	14	20	-
3200	2m M5	MT316	2/1	8/2 6	12/4	10	14	20	-
	2m M5	MT308	4/1	4/1 3	6/2	-	7	10	13
4000	3m M6	MT310	4/1	4/1 3	6/2	-	7	10	13
	3m M6	MT520	2/1	8/2 6	12/4	10	14	20	-
	3m M6	MT313	4/1	4/1 3	6/2	-	7	10	13
5000	2m M5	MT312	4/1	4/1 3	6/2	-	7	10	13
	2m M5	MT525	2/1	8/2 6	12/4	10	14	20	26
6300	3m M6	MT732	2/1	8/2 6	12/1 8	14	19	26	-
	2m M5	MT316	4/1	4/1 3	6/2	-	7	10	13
8000	3m M6	MT520	4/1	4/1 3	6/2	-	7	10	13
	2m M5	M740	2/1	8/2 6	12/1 8	14	19	26	-
10000	2m M5	MT525	4/1	4/1 3	6/2	-	7	10	13
	2m M5	M950	2/1	5/1 2	10/1 5	-	20	32	-
16000	3m M6	M940	4/1	2 5/0 6	5/0 75	-	10	16	24
	2m M5	M740	4/1	4/1 3	6/0 9	7	9	13	16
20000	2m M5	M950	4/1	2 5/0 6	5/0 75	-	10	16	24
	2m M5	M1100	2/1	3/0 7	5/0 7	20	24	30	-
25000	1Am M4	M963	4/1	2 5/0 6	5/0 75	-	10	16	24
	1Am M4	M125	2/1	3/0 7	5/0 7	20	24	30	-
32000	1Am M4	M980	4/1	2 5/0 6	3 7/0 6	-	10	16	24
40000	2m M5	M1100	4/1	1 5/0 35	2 5/0 35	10	12	15	22
50000	1Am M4	M1125	4/1	1 5/0 35	2 5/0 35	10	12	15	22

Our Prodroduct Meet The Required International Stands & RaIiabiIity reguIation &CompIy withNeeds.

بازرگانی برادران قراچورلو
Brothers Trading

ELECTRICAL WIRE ROPE HOIST

بالابر های برقی سیم بکسلی

Steel rope electric hoist have newest designing with quadrate outline.
modularize construction .goodunitized capability.
The Thundamental mode change combine is very convenient and multiform.
The special long transmission shaft.
The reducer use planetary speed-down drive which have high effective.
low yawp long using life. Unigue colmn rotor-taper breaking wheel motor with
low yawp.disk reliable. With tge advanced guide rope technoiogy from pverseas.
Unit is very reliable and safety High precision and super mechanial apin limiter.
High qualiy control electric component with low malfunction.
The products from 400kg to 50t with fully series.
Which are complied withe up to international standard.

دارای طراحی جدید و ساختارمتفاوت جهت استفاده خارجی
دارای استاندارد های بین المللی
دارای حالت ترکیبی جهت عملکرد های مختلف
دارای شفت بلند مخصوص گیربکس
دقت بسیار بالا و محدود کننده های مکانیکی ویژه
کیفیت بالا در سیستم کنترل و کمترین نقص عملکرد

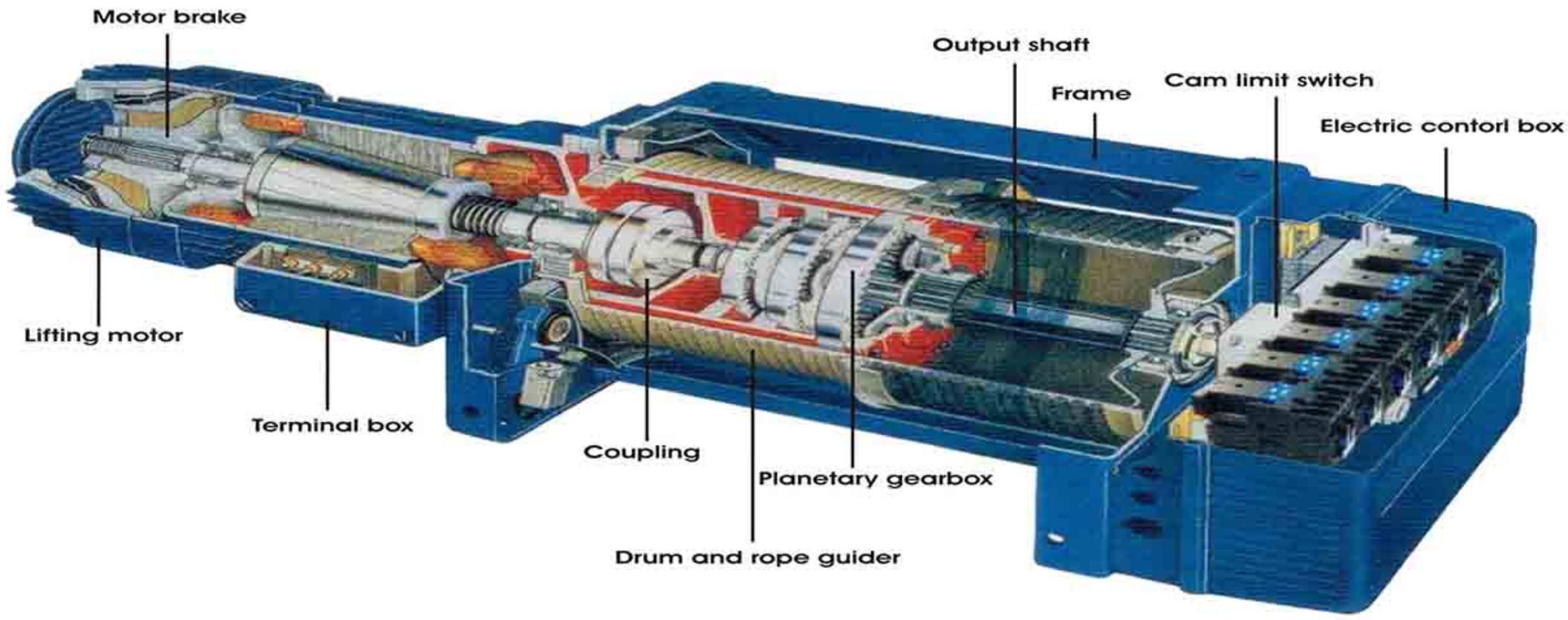

Hook-suspension Type Hoist (4 / 1Rope Reeving)

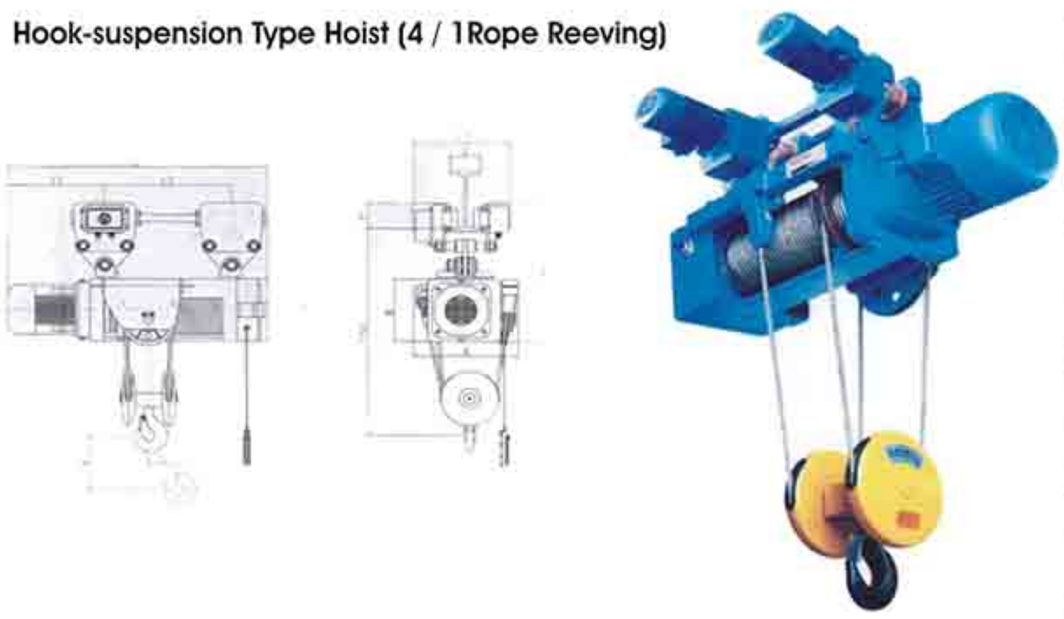

مدل Type	ظرفیت Capacity (t)	محدوده کاری Classification	موتور بالابر Lifting motor (kw)	سرعت بالا بری Lifting Speed (m/min)	سرعت ترولی traveling speed (m/min)	ابعاد Dimensions	بالا بری استاندارد Lifting heht(m) 6m	9m	12m	18m	24m	30m	A	B	H1	H2	Hmin	L1	L3	C
SH2-2/1B	0.5	M4	1-1 1.1/0.3	9 9/2.2	20 20/6.7	L	534	611	678	813	948	1083	256	244	103	103	410	281	374-424	74-124
						L0	223	291	358	493	628	763								
						S	66	99	132	198	264	330								
SH3-2/1B	1	M4	1.5 1.5/0.4	8.5 8.5/3.2	20 20/6.7	L	886	983	1080	1274	1468	1662	264	244	103	103	430	390	394-424	94-124
						L0	324	421	518	712	906	1100								
						S	96	144	192	288	384	480								
SH4-2/1B	2	M4	3 3/0.8	7.3 7.3/1.8	20 20/6.7	L	1032	1136	1240	1449	1657	1662	325	300	103	103	520	462	400-424	100-124
						L0	389	493	597	806	906	1223								
						S	104	156	209	313	384	521								
SH5-2/1B	3	M4	4.5 4.5/1.0	7 7/1.6	20 20/6.7	L	1160	1269	1378	1597	1815	2033	360	335	175	175	600	550	432-482	102-152
						L0	414	523	632	851	1069	1287								
						S	110	164	219	328	437	546								
SH6-2/1B	5	M4	7.5 7.5/2.0	7.3 7.3/1.8	18 18/6	L	1235	1350	1464	1693	1922	2151	403	370	175	175	700	550	460-482	130-152
						L0	459	574	688	917	1146	1375								
						S	118	177	235	354	472	590								
SH7-2/1B	8	M4	13 13/3.2	8 8/2	18 18/6	L	1473	1590	1706	1939	2172	2405	470	440	175	175	760	725	462-492	142-162
						L0	505	622	738	971	1204	1473								
						S	117	175	233	350	466	583								

Hook-suspension Type Hoist (2 / 1 Rope Reeving)

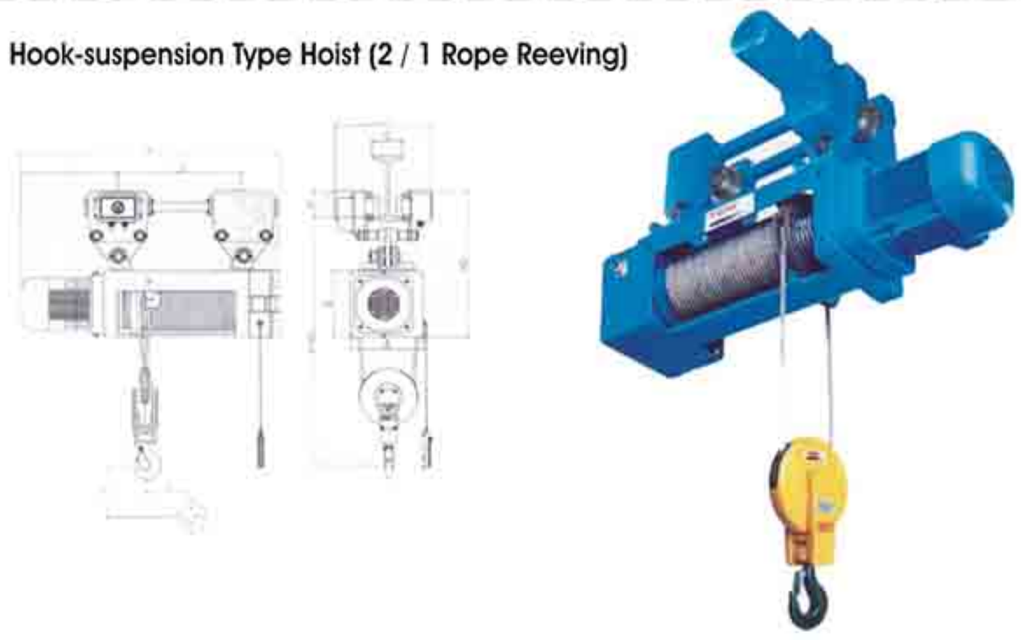

مدل Type	ظرفیت Capacity (t)	محدوده کاری Classification	موتور بالابر Lifting motor (kw)	سرعت بالا بری Lifting Speed (m/min)	سرعت ترولی traveling speed (m/min)	ابعاد Dimensions	بالا بری استاندارد Lifting heht(m) 6m	9m	12m	15m	A	B	H1	H2	Hmin	L1	L3	C
SH2-4/1B	1	M4	1-1 1.1/0.3	4.5 4.5/1.1	20 20/6.7	L	678	813	948	1083	410	244	103	528	745	281	394-424	94-124
						L0	358	493	628	763								
						S	66	94	132	165								
SH3-4/1B	2	M4	1.5 1.5/0.4	4.2 4.2/1.6	20 20/6.7	L	1080	1274	1468	1662	430	244	103	528	774	390	400-424	100-124
						L0	518	712	906	1100								
						S	96	144	192	240								
SH4-4/1B	4	M4	3 3/0.8	3.7 3.7/0.9	20 20/6.7	L	1240	1449	1657	1866	505	300	103	690	987	462	432-482	102-152
						L0	597	806	1014	1223								
						S	105	157	209	261								
SH5-4/1B	6.3	M4	4.5 4.5/1.0	3.5 3.5/0.8	20 20/6.7	L	1378	1597	1815	2033	550	330	175	720	1190	550	460-482	130-152
						L0	632	851	1069	1278								
						S	110	164	219	273								
SH6-4/1B	10	M4	7.5 7.5/2.0	3.8 3.8/0.9	18 18/6	L	1464	1693	1922	2151	610	370	175	793	1254	550	462-492	142-162
						L0	688	917	1146	1375								
						S	118	177	236	295								
SH7-4/1B	16	M4	13 13/3.2	4 4/1	18 18/6	L	1706	1939	2172	2405	731	440	175	840	1260	725	970-1000	150-180
						L0	738	971	1204	1473								
						S	117	175	233	292								

تهران، خیابان قزوین ، جنب بانک شهر ، پلاک ۳۴۰ و ۳۴۲ تلفن: ۵۵۴۱۳۱۵۲ ، ۹ - ۵۵۴۲۲۴۷۸ فکس: ۵۵۴۲۳۶۶۷

ELECTRICAL CHAIN HOIST

بالابر های برقی زنجیری

بالابر های زنجیری ERII ژاپن و دماگ آلمان

دارای ظرفیعت های ۲۵۰ کیلو گرم تا ۲۵ تن

با قا بلیت های منحصر به فرد :

۱- بدنه آلیاژی آلومینیوم سبک و مقاوم

۲- سیستم ترمز مغناطیسی جانبی (Pull- Rotor)

۳- استفاده از برق ۲٤/۳۶ ولت برای حفظ ایمنی اپراتور

٤- حجم کم جهت استفاده درمحیط باسقف کوتاه

۵- کلیدمحدود کننده بالا وپایین (Limit Swich)

۶- قلاب ازجنس فولادفورج شده (HotFoging)

۷- زنجیرآلیاژی FEC جهت کار درمحیط های بارانی ، آب دریا وموادشمیایی

۸- مجهز به سیستم های ترمز اضطراری وحفاظت توالی معکوس

ظرفیعت (TON)	ارتفاع بالابری (M)	سرعت بالابری (m/min)	موتور بالابر: توان خروجی (Kw)	موتور بالابر: دورموتور (r/min)	موتور بالابر: فاز	موتور بالابر: ولتاژ (V)	موتور بالابر: فرکانس (Hz/S)	موتورترولی: توان خروجی	موتورترولی: دورموتور (r/min)	موتورترولی: سرعت جابجایی (m/min)	وزن: دستگاه (kg)	وزن: زنجیر (kg/m)	عرض ریل
0.5	6	6.8	0.9	1440	3	380	50	0.12	1440	12.2	60	0.8	58-153
1	6	6.6	1.5	1440	3	380	50	0.4	1440	21111)	107	1.07	58-153
1	6	6.9/2.3	0.6/1.8	930/2830	3	380	50	0.4	1440	21111)	120	1.07	58-153
1	6	6.9/2.3	0.6/1.8	930/2830	3	380	50	0.1/0.4	750/2990	20.0/50	120	1.07	58-153
1.5	6	8.8	3.0	1440	3	380	50	0.4	1440	21(11)	163	2.3	82-178
1.5	6	8.9/2.9	1.0/3.0	930/2830	3	380	50	0.4	1440	21(11)	199	2.3	82-178
1.5	6	8.9/2.9	1.03.0	930/2830	3	380	50	0.1/0.4	750/2990	20.0/5.0	204	2.3	82-178
2	6	6.6	3.0	930/2830	3	380	50	0.4	1440	21(11)	170	2.3	82-178
2	6	6.6	1.0/30	930/2830	3	380	50	0.4	1440	21(11)	205	2.3	82-178
2	6	6.8/2.3	1.0/3.0	930/2830	3	380	50	0.1/0.4	750/2990	21(11)	210	2.3	82-178
2.5	6	5.4	3.0	1440	3	380	50	0.75	1440	21(11)	186	2.8	100-178
2.5	6	5.4/1.8	1.0/3.0	930/2830	3	380	50	0.75	1440	21(11)	219	2.8	100-178
2.5	6	5.4/1.8	1.0/3.0	930/2830	3	380	50	0.18/0.75	750/2990	20.0/5.0	234	2.8	100-178
3	6	5.4	3.0	1440	3	380	50	0.75	1440	21(11)	193	2.8	100-178
3	6	5.4/1.8	1.0/3.0	930/2830	3	380	50	0.75	1440	21(11)	230	2.8	100-178
3	6	5.4/1.8	1.0/3.0	930/2830	3	380	50	0.18/0.75	750/2990	20.0/5.0	243	2.8	100-178
3	6	4.4	3.0	1440	3	380	50	0.75	1440	21(11)	217	2.3	100-178
3	6	4.5/1.5	1.0/3.0	930/2830	3	380	50	0.75	1440	21(11)	244	2.3	100-178
3	6	4.5/1.5	1.0/3.0	930/2830	3	380	50	0..18/0.75	750/2990	20.0/5.0	259	2.3	100-178
5	6	2.7/0.9	1.0/3.0	930/2830	3	380	50	0.75	1440	21(11)	284	2.8	100-178
5	6	2.7/0.9	1.0/3.0	930/2830	3	380	50	0.18/0.75	752990	21(11)	299	2.8	100-178
7.5	6	1.8	3.0	1440	3	380	50	0.75	1440	21(11)	281	2.8	100-178
7.5	6	1.8/0.6	1.0/3.0	930/2830	3	380	50	0.75	1440	21(11)	329	2.8	100-178
7.5	6	1.8/0.6	1.0/3.0	930/2830	3	380	50	0.18/0.75	750/2990	20.0/5.0	344	2.8	100-178
10	6	2.7	3.0x2	1440	3	380	50	0.75	1440	21(11)	474	2.8	150-220
10	6	2.7/0.9	1.0/3.0x2	930/2830	3	380	50	0.75	1440	21(11)	554	2.8	150-220
10	6	2.7/0.9	1.0/3.0x2	930/2830	3	380	50	0.18/0.75	750/2990	20.0/5.0	569	2.8	150-220
15	6	1.8	3.0x2	1440	3	380	50	075x2	1440	21(11)	640	2.8	150-220
15	6	1.8/0.6	1.0/3.0x2	930/2830	3	380	50	0.75x2	1440	21(11)	715	2.8	150-220
15	6	1.8/0.6	1.0/3.0x2	930/2830	3	380	50	0.18/0.75x2	750/2990	20.0/5.0	730	2.8	150-220
20	6	1.4	3.0x2	1440	3	380	50	0.75x2	1440	21(11)	759	2.8	150-220
20	6	1.3/0.4	1.0/3.0x2	930/2830	3	380	50	0.75x2	1440	21(11)	822	2.8	150-220
20	6	1.3/0.4	1.0/3.0x2	930/2830	3	380	50	0.18/0.75x2	750/2990	21(11)	837	2.8	150-220
25	6	1..3	3.0x2	1440	3	380	50	0.75x2	1440	21(11)	779	2.8	150-220
25	6	1.2/0.4	1.0/3.0x2	930/2830	3	380	50	0.75x2	1440	21(11)	842	2.8	150-220
25	6	1.2/0.4	1.0/3.0x2	930/2830	3	380	50	0.18/0.75x2	750/2990	20.0/5.0	857	2.8	150-220

بازرگانی برادران قراچورلو
Brothers Trading

ELECTRICAL CHAIN HOIST

بالابر های برقی زنجیری

بالابر های زنجیری KITO مدل ER

دارای ظرفیعت های ۵۰۰ کیلو گرم تا ۳۵ تن

با قا بلیت های منحصر به فرد :

۱- زنجیرآلیاژی FEC ژاپن جهت کاردرمحیط های بارانی ، آب دریا و موادشمیایی

۲- استفاده از برق ۲٤/۳۶ ولت برای حفظ ایمنی اپراتور

۳- حجم کم جهت استفاده درمحیط باسقف کوتاه

٤- کلیدمحدود کننده بالا وپایین (Limmit Swich)

۵- قلاب ازجنس فولادفورج شده (HotForging)

۶- بدنه آلیاژی آلو مینیوم سبک و مقاوم

۷-سیستم ترمز مغناطیسی جانبی (Pull- Rotor)

۸- کنتاکتورهای اشنایدر آلمان

Technical Parameters

Type		WBH-005015	WBH-01002S	WBH-02002S	WBH-03002S	WBH-05002S	WBH-1004 8
Capacity(t)		0.5	1	2	3	5	10
Standard Lifting Height (m)		3					
Lifting Speed (m/min)		6.8	3.4	3.3	4.4	2.7	2.7
Power(kW)		0.75	0.75	1.5	3.0	3.0	3.0
Rotation Speed (r/min)		1440					
Lifting Motor	Phases	3					
	Voltage(V)	200-440					
Frequeny(Hz)		50					
Power(kW)		0.75	0.4	0.4	0.75	0.75	3.0
Operating Motor	Rotation Speed (r/min)	1440					
	Operating Speed (m/min)	11/21					
	Phases	3					
Voltage (V)		200-440					
Frequency (Hz)		50					
Chain Turns		2					
Chain Specification		ϕ6.3	ϕ6.3	ϕ7.1	ϕ10.0	ϕ11.2	ϕ11.2
Test Load(t)		0.625	1.25	2.5	3.75	6.25	12.5
Weight (kg)		47	59	73	131	151	300
L-Beam(mm)		57-153	58-153	82-178	100-178	100-178	150-220
Weight Added with 1m Higher		0.81	1.62	2.2	4.7	5.6	11

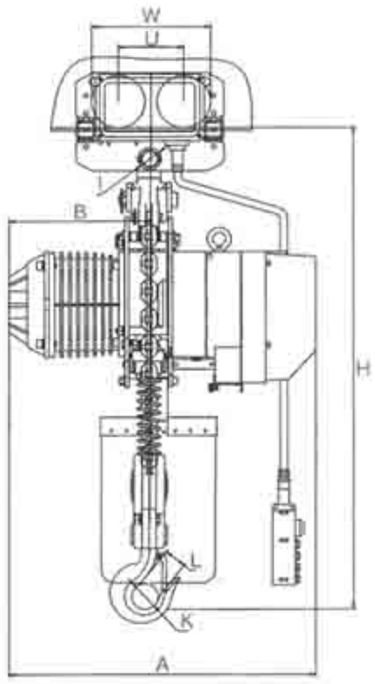

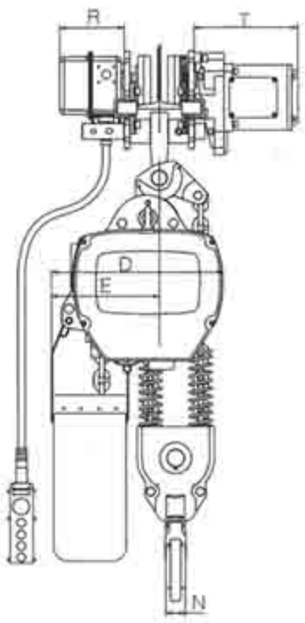

تهران ، خیابان قزوین ، جنب بانک شهر ، پلاک ۳۴۰ و ۳۴۲ تلفن : ۵۵۴۱۳۱۵۲ ، ۹ - ۵۵۴۲۲۴۷۸ فکس : ۵۵۴۲۳۶۶۷

بازرگانی برادران قراچورلو
Brothers Trading

PULLING WINCH

وینچ های کشنده

طراحی و ساخت انواع وینچ های کشنده
دارای سیستم های‌الکتریکی گیربکسی ، هیدرو لیک و نیوماتیک
دارای توان ۵۰۰ کیلو گرم تا ۵۰۰ تن جهت کشش و بار برداری
دارای طراحی متفاوت جهت استفاده داخلی و خارجی
دارای درام های متفاوت جهت سیم بکسل و زنجیر
استفاده از ترمز گیربکس و ترمزموتورمگنتی وترمز درام

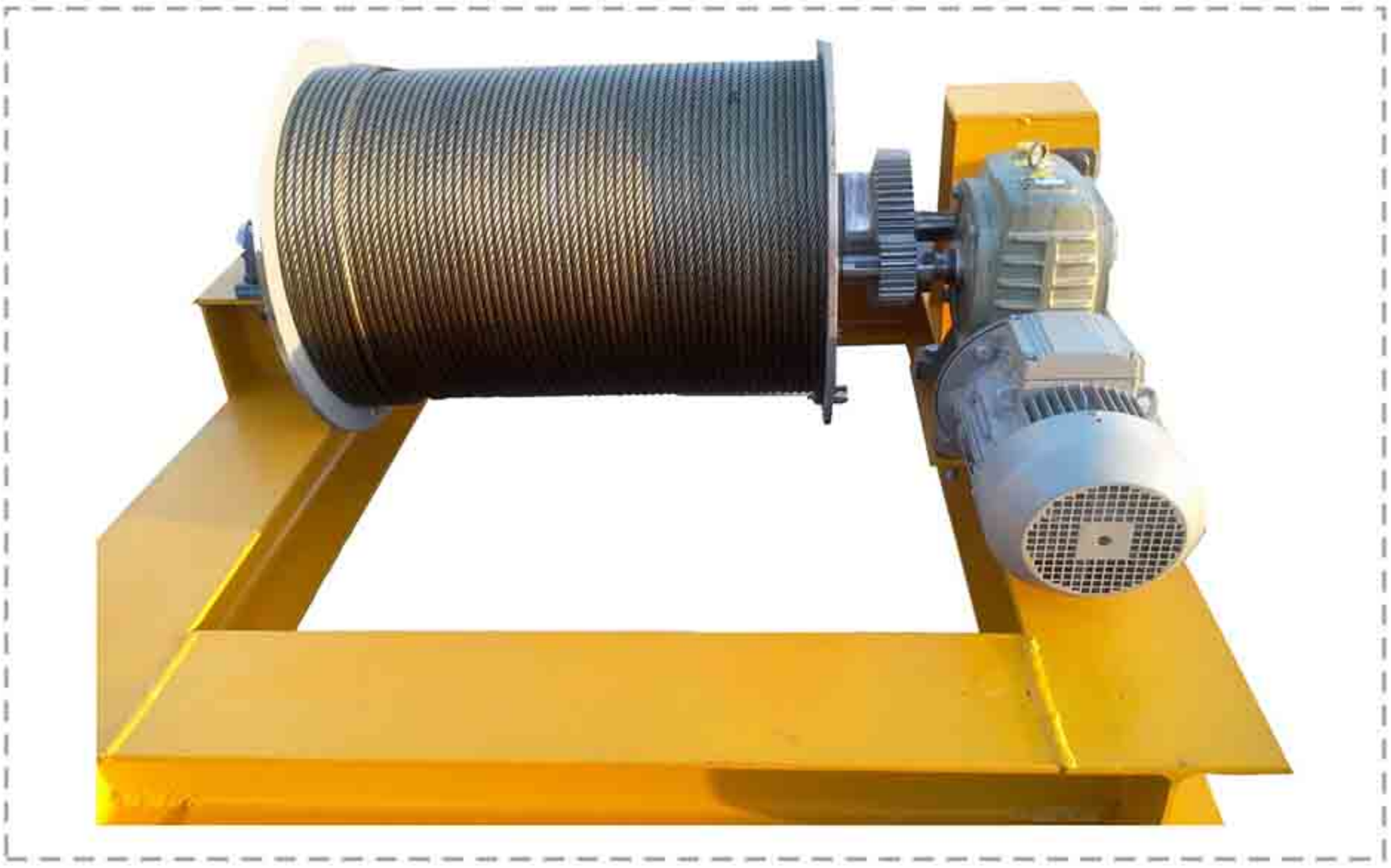

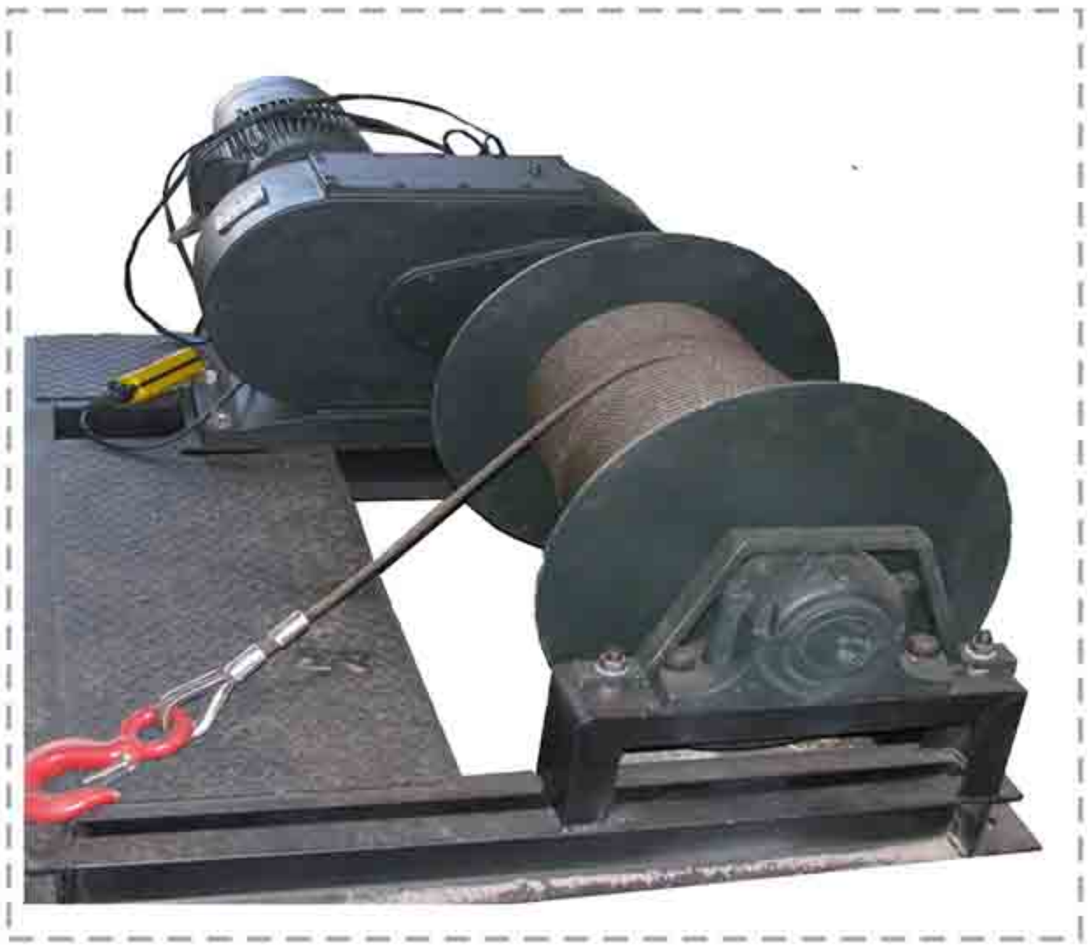

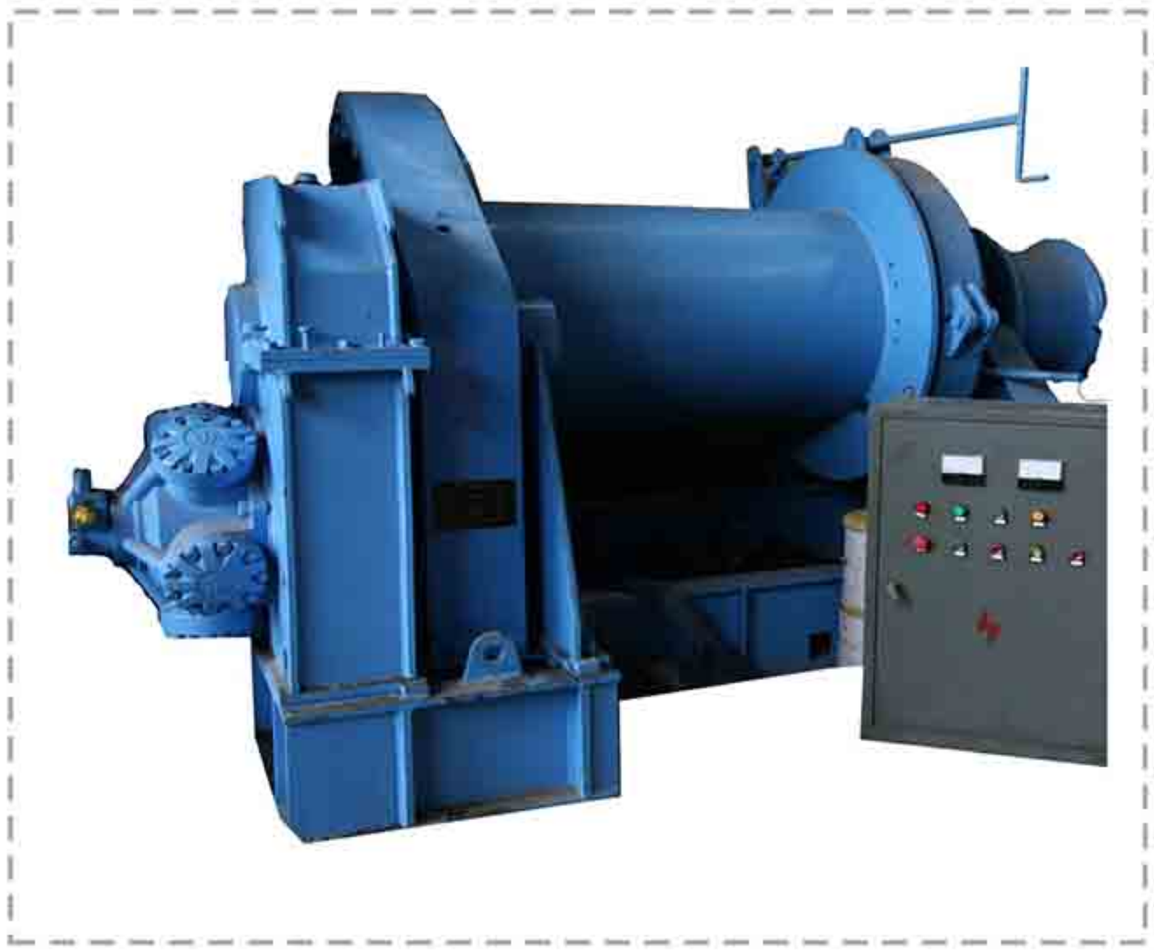

بازرگانی برادران قراچورلو
Brothers Trading

ELECTRICAL MOTORS

موتور گیربکس

موتور گیربکس های جرثقیلی و صنعتی
انواع گیربکس های شفت مستقیم ، شفت بغل
هالو شفت و فلنچ دار ، دو سر شفت
دارای دور های متغیر و ثابت
در قدرت های **0.22** کیلو وات تا **37** کیلو وات
دارای سیستم های DC , AC و SLIPRING
در کلاس های حفاظتی متفاوت

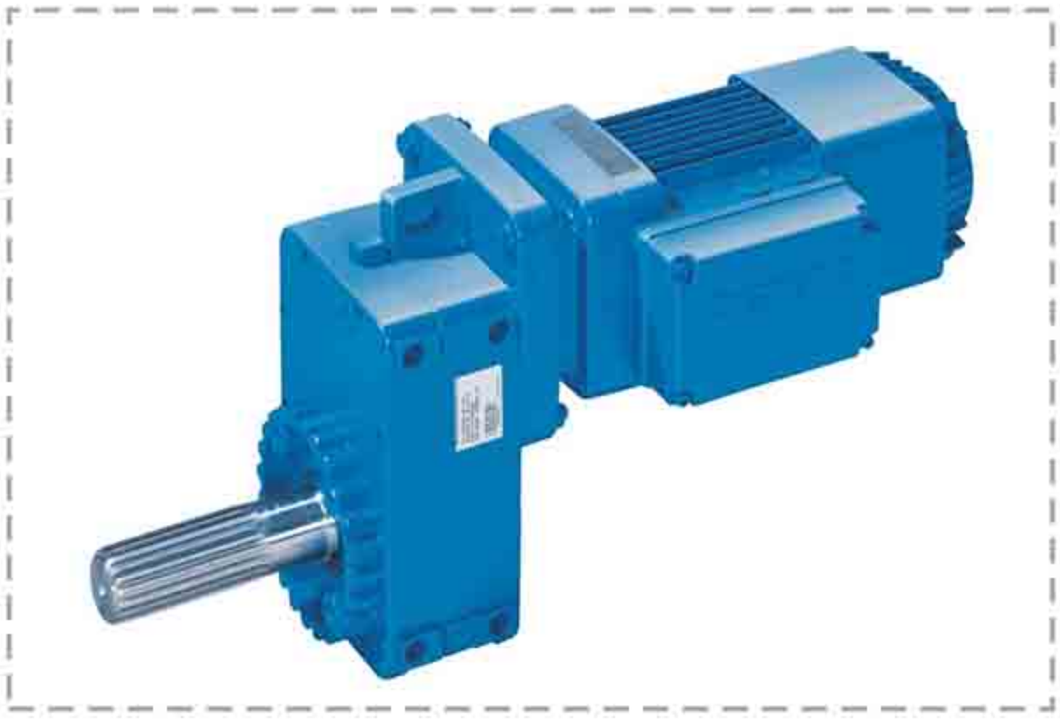

بازرگانی برادران قراچورلو
Brothers Trading

STEEL WHEEL & DEVICE

لوازم و چرخ های فولادی

طراحی وساخت انواع چرخ های فولادی راه بر جرثقیل
طراحی بر اساس استاندارد DIN , ASME , FEM

ساخت انواع دنده ریکسر موتور از سایز ۶۰ الی ۵۵۰

طراحی و ساخت انواع درام سیم بکسل بصورت ساده وشیار دار
طراحی و ساخت انواع ردیف چین درام سیم بکسل
ساخت انواع لنت ترمز بالابر های سیم بکسلی (کمربند)

بازرگانی برادران قراچورلو
Brothers Trading
RADIO CONTROL

سیستم های کنترل از راه دور

قابل نصب بر روی انواع بالابر های برقی
سیم بکسلی و زنجیری و وینچ های کشنده

L10

۸ کلید ۲ پله ، ۱ کلید تک پله استارت ، کلید امر جنسی

فرستنده
ابعاد ۴۵ × ۴۹ × ۱۶۳ میلیمتر
وزن ۲۷۵ گرم (به همراه باتری)
تغذیه : دوعدد باتری سایز AA
کلید استارت می تواند فشاری یا گردشی باشد

گیرنده
ابعاد ۴۵ × ۴۹ × ۱۶۳ میلیمتر
وزن :۱۴۰۰ گرم بدون کابل
تغذیه AC:24/48/110/220/380V DC: 12-24V

دارای قابلیت برنامه ریزی سویچ ها و رله ها بوسیله کامپیو تر

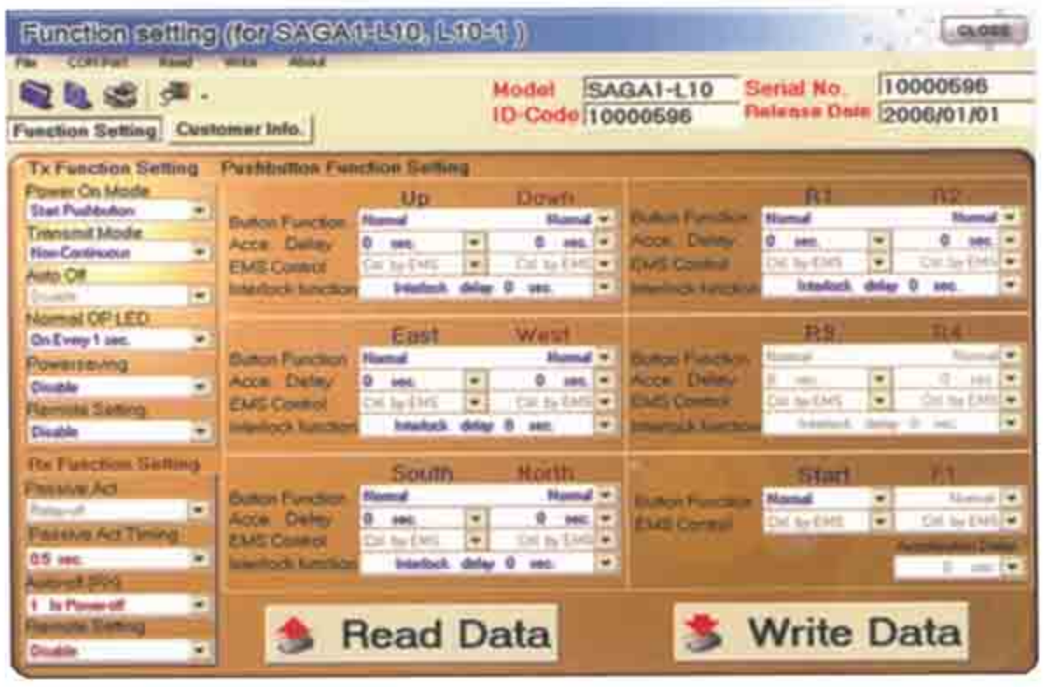

RADIO CONTROL

سیستم های کنترل از راه دور

L8B

۶ کلید تک سرعته ، کلید استارت و امرجنسی

فرستنده
ابعاد : ۵۲ x ۷٤ x ۱۶۱ میلیمتر
وزن : ۲۵۰گرم (به همراه باتری)
تغذیه : دو عدد باتری سایزAA

گیرنده
ابعاد : ۵۲ x ۷٤ x ۱۶۱ میلیمتر
وزن :۱۱۰۰ گرم بدون کابل
تغذیه
AC: 24/48/110/220/380V DC: 12-24V

L6B

٤کلید ۲ سرعته ، کلید استارت و امرجنسی

فرستنده
ابعاد : ٤۵ x ٤۹ x ۱۶۳ میلیمتر
وزن : ۲۵۰گرم (به همراه باتری)
تغذیه : دو عدد باتری سایز

گیرنده
ابعاد : ۵۲ x ۷٤ x ۱۶۱ میلیمتر
وزن :۱۱۰۰ گرم بدون کابل
تغذیه
AC: 24/48/110/220/380V DC: 12-24V

بازرگانی برادران قراچورلو
Brothers Trading

INVERTER DRIVES

اینورتر درایو

اینورتر درایو های LG کره و زیمنس آلمان

حجم کوچک با کارایی بسیار بالا

جهت راه اندازی نرم موتور

دارای فیلترهای حذف نویز

کارایی بسیار ساده و قابلیت های فنی جهت کنترل موتور

دارای واسطه ارتباطی Modbus

امکان‌تغییر دور موتور به صورت مختلف بدون آسیب به موتور

BUSBAR POWER LINE

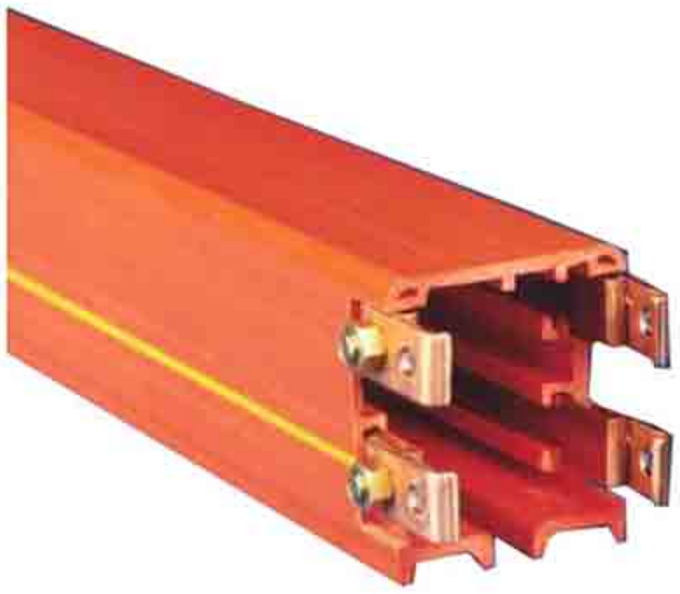

لوازم برق رسان

خطوط برق رسان شینه

۱ – قابلیت اجرا بصورت بازو بسته

۲ – دارای آمپرهای متفاوت جهت کارایی های خاص

۳ – جهت انتقال خطوط قدرت در مسیرهای طولانی

٤ – دارای آمپرهای ۲۵ تا ۲۵۰ آمپرجهت شینه بسته

۵ – دارای آمپرهای ۵۰ تا ۱۰۰۰ آمپرجهت شینه باز

۶ – مقاومت عایق دی اکلتریک تا ٤۰۰۰ ولت حفاظت بر مقابل خوردگی و پوسیدگی

۷ – تولید انواع جارو بک های تک ذغاله ، دو ذغاله ، چهار ذغاله شینه های باز و بسته

شما با استفاده از سیستم برق رسان شینه می توانید بصورت همزمان چندین دستگاه را تغذیه نموده و کلیه برق رسانی های کابلی را حذف نمائید.

لوازم برق رسان

سیستم برق رسان C-Rail

نصب آسان و سریع

طراحی شده جهت کابل های گرد و تخت

قابل استفاده در سیستم‌های قدرت و فرمان

ریل قرقره

SB 161

ریل قرقره

SB 162

بست ریل به ریل۱۶۱

SB 163

بست نگه دارنده ریل۱۶۲

SB 164

بست ریل به نگه دارنده

SB 165

بست ابتدای ریل

SB 166

بست انتهای ریل

SB 167

ELECTRONIC DEVICE

لوازم برق رسان

سیستم برق رسان C-RaiL
نصب آسان و ساده سریع
محصولات براساس کابل‌های گرد و تخت
جهت استفاده برای سیستم قدرت و فرمان

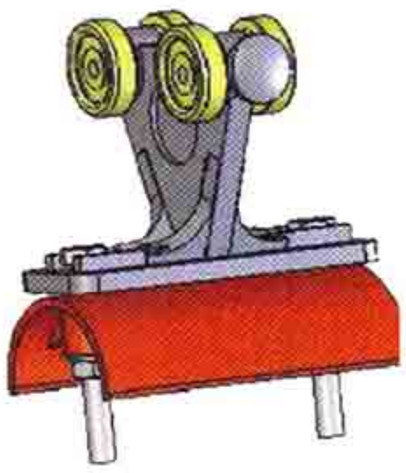

قرقره آویز ثابت

SB-172

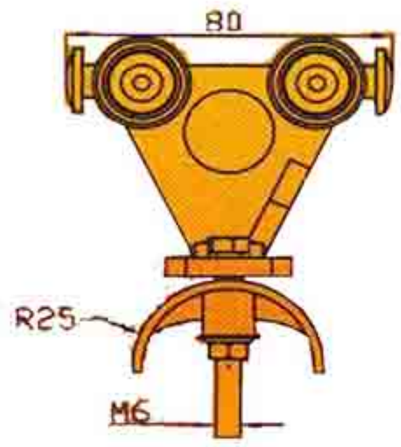

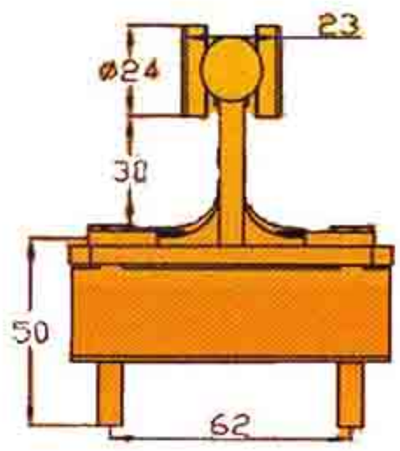

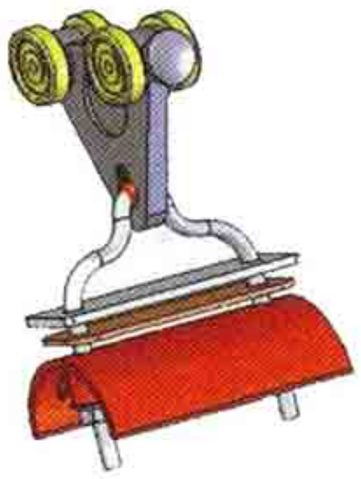

قرقره آویز معلق

SB-173

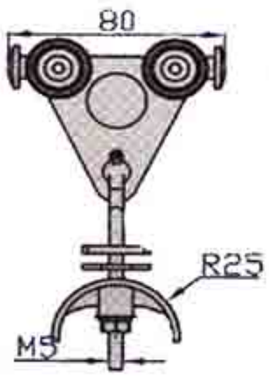

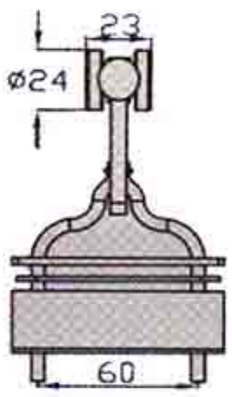

ضربه گیر گرد

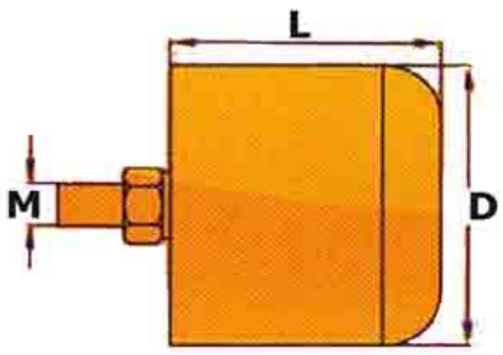

SBDE	D	L	M
SB - 195	45	39	8
SB - 194	60	48	10
SB - 193	80	67	12
SB - 192	100	85	14
SB - 191	140	110	16
SB - 190	200	165	18

CODE	D	d	L	M
SB - 198	100	40	34	18
SB - 197	150	60	57	10
SB - 196	200	80	68	12

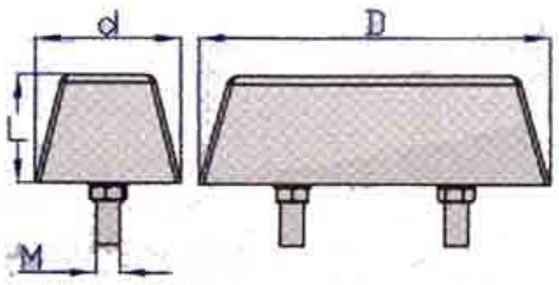

ضربه گیر تخت

لوازم برق رسان

سیستم برق رسان C-RaiL
نصب آسان و ساده سریع
محصولات براساس کابل‌های گرد و تخت
جهت استفاده برای سیستم قدرت و فرمان

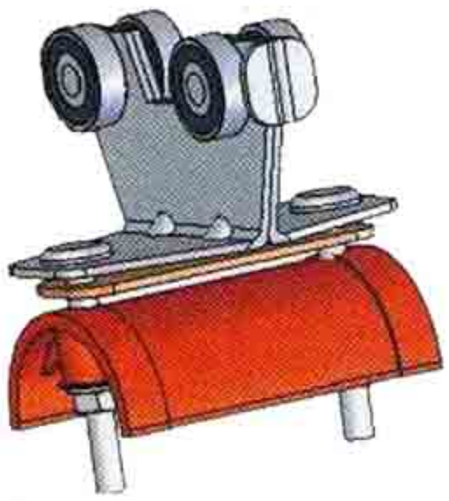

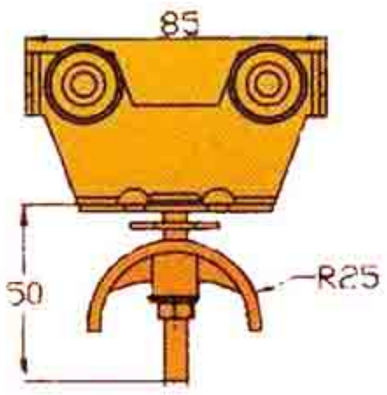

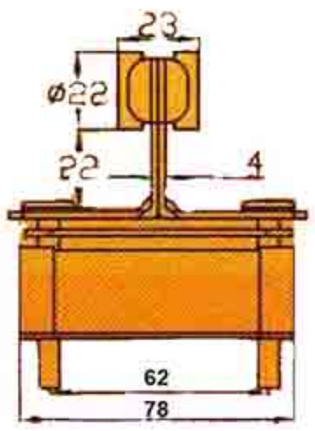

قرقر آویز ثابت

SB-168

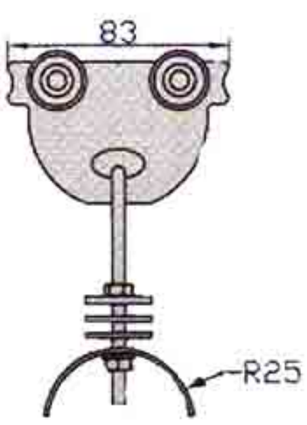

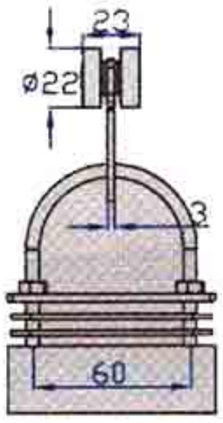

قرقر آویز معلق

SB-169

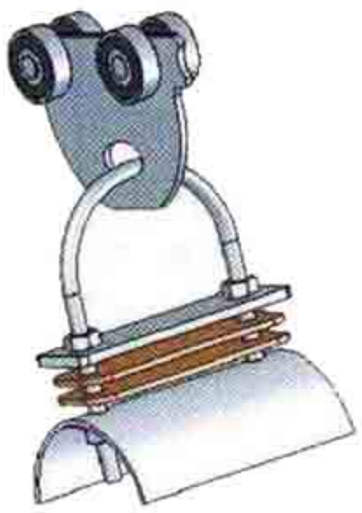

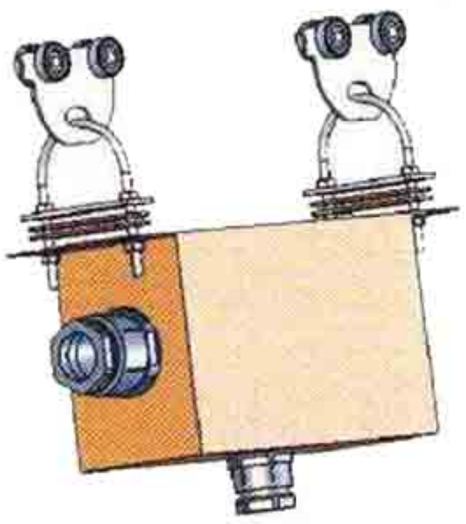

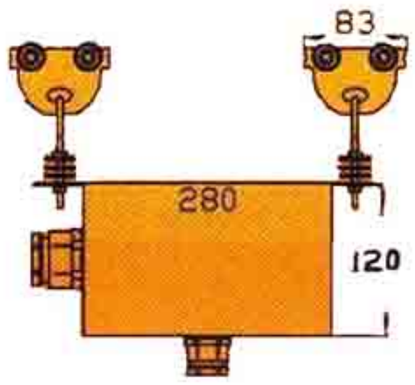

راهنمای کابل فرمان

SB-170

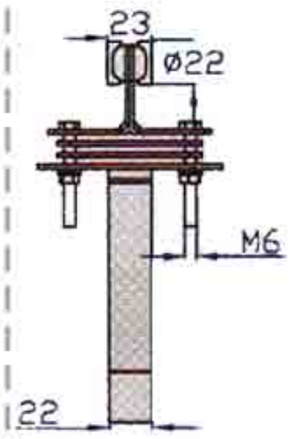

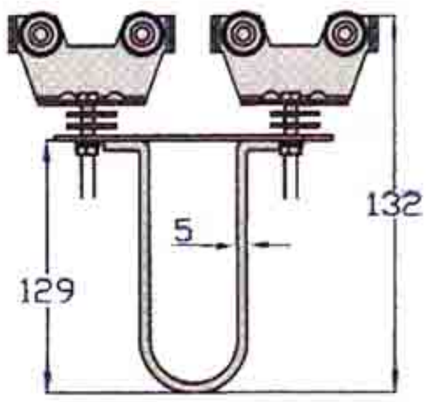

راهنمای کابل قدرت

SB-171

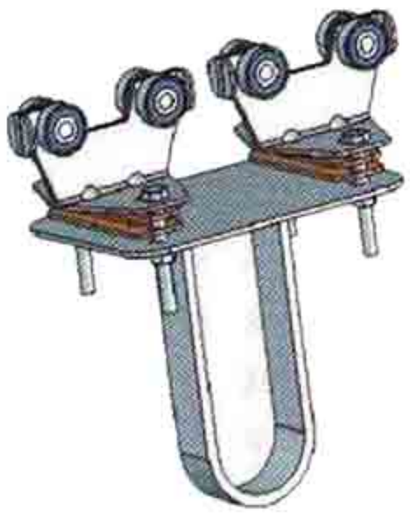

لوازم برق رسان

سیستم برق رسان کابل وقرقره جهت استفاده بر روی تیرآهن

نصب آسان و ساده سریع

محصولات براساس کابل‌های گرد و تخت

جهت استفاده برای سیستم قدرت و فرمان

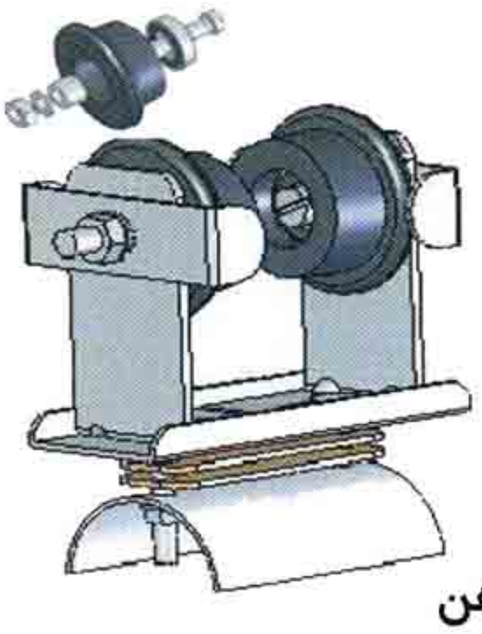

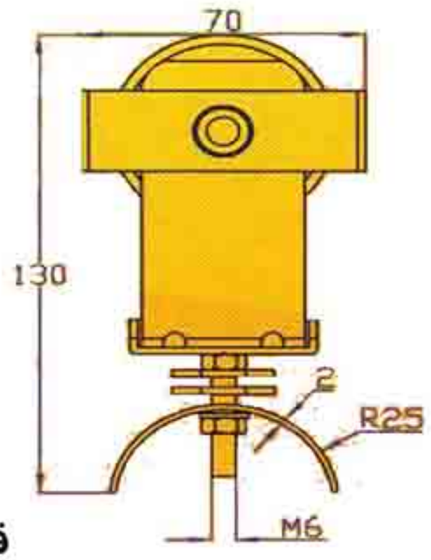

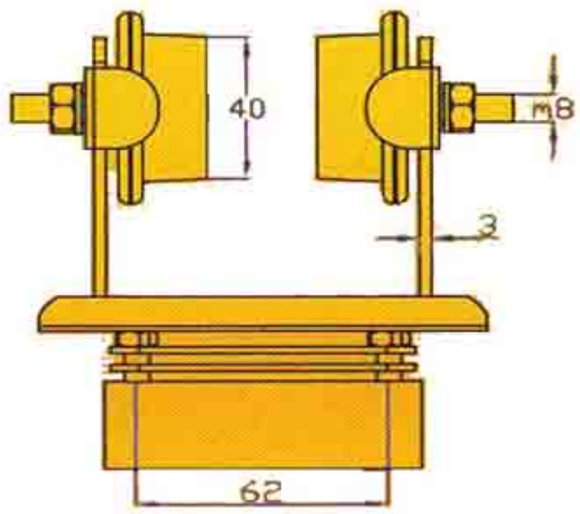

قرقره کابل تیرآهن

SB-181

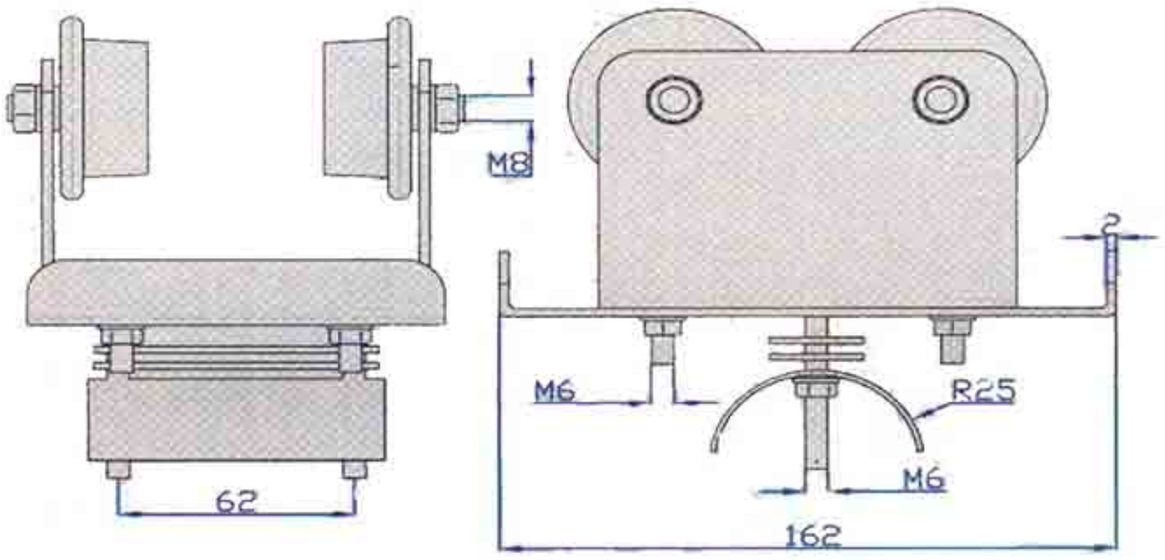

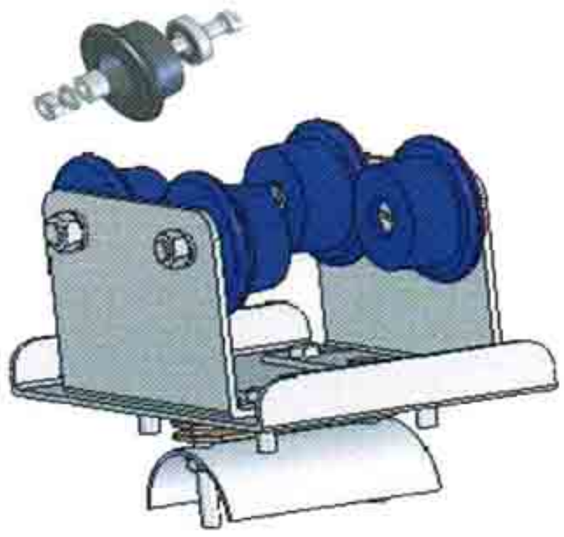

قرقره کابل تیرآهن

SB-182

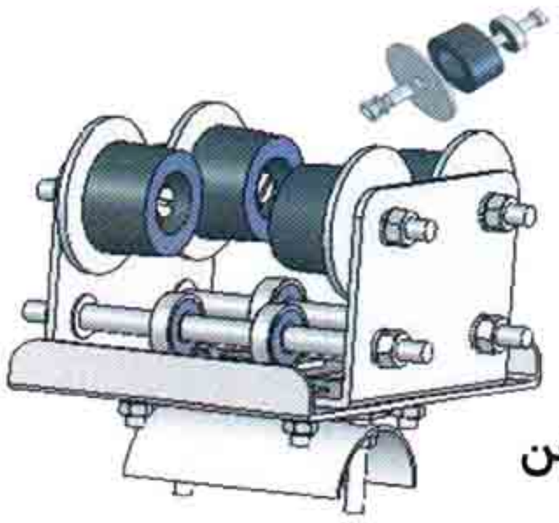

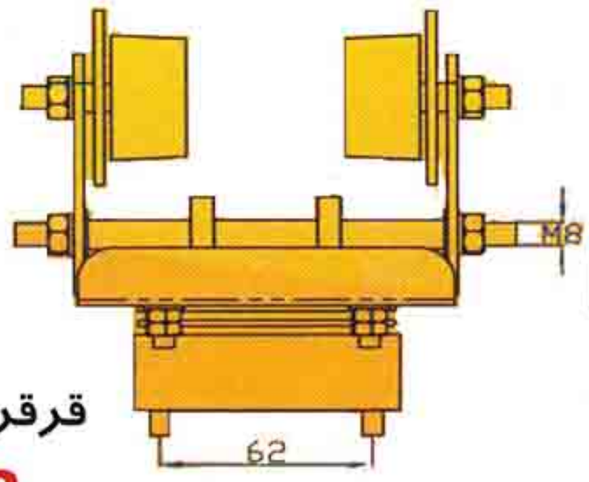

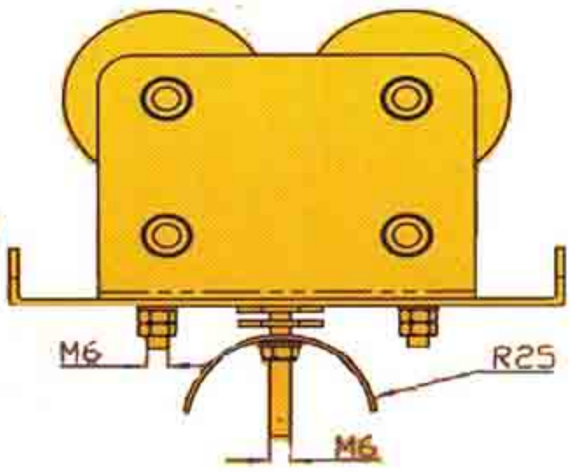

قرقره کابل تیرآهن

SB-183

در این سیستم کابل به دنبال جرثقیل بر روی ریل حرکت می نمائد و احتیاج به نصب سیم بکسل نمی باشد و در مسیر های کوتاه و جرثقیل های منو ریل قابل نصب می باشد

لوازم برق رسان

سیستم برق رسان کابل و قرقره
نصب آسان و ساده سرپیچ
محصولات براساس کابل‌های گرد و تخت
جهت استفاده برای سیستم قدرت و فرمان

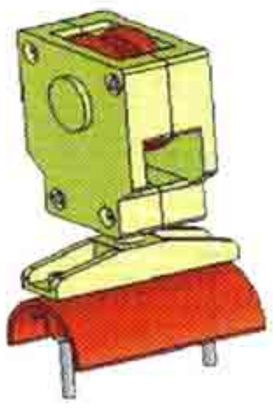

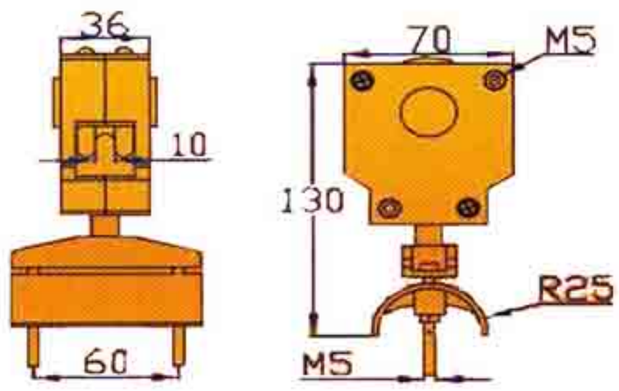

قرقره کابل تخت بزرگ
SB-139

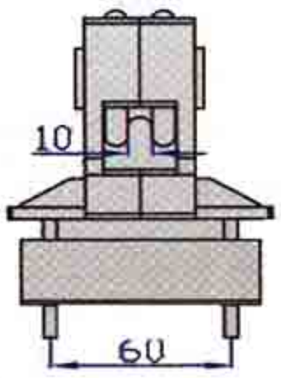

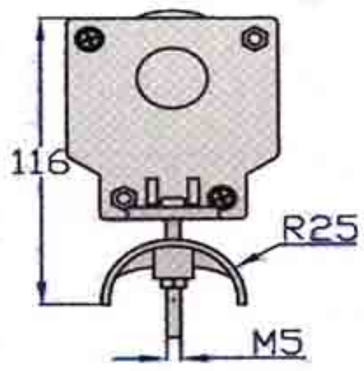

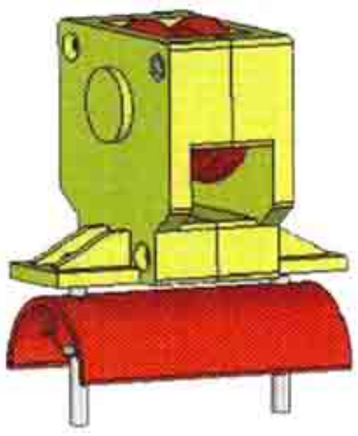

قرقره کابل تخت کوچک
SB-140

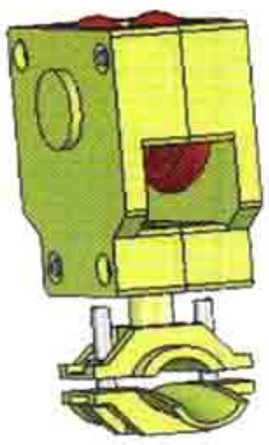

قرقره کابل گرد
SB-154

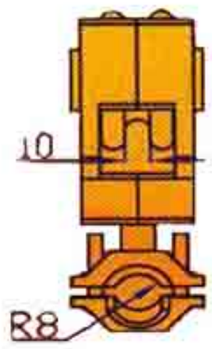

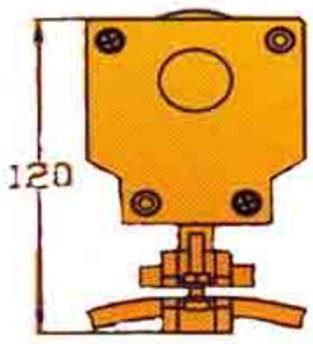

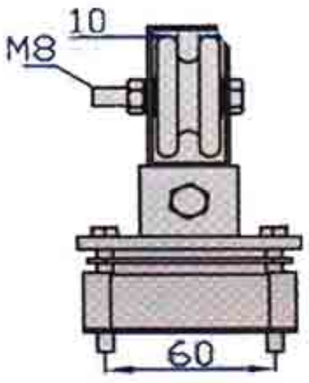

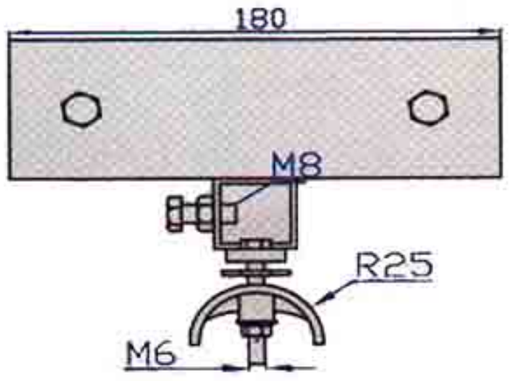

راهنمای کابل قرقره
SB-155

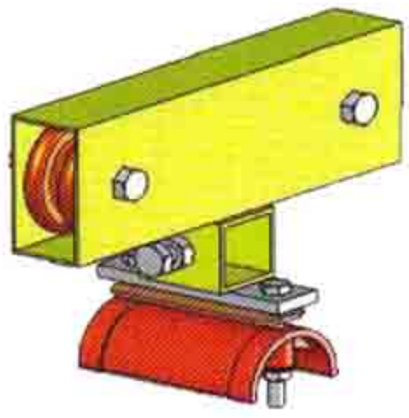

راهنمای کابل قرمان
SB-156

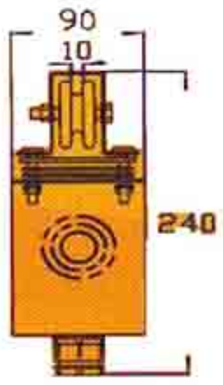

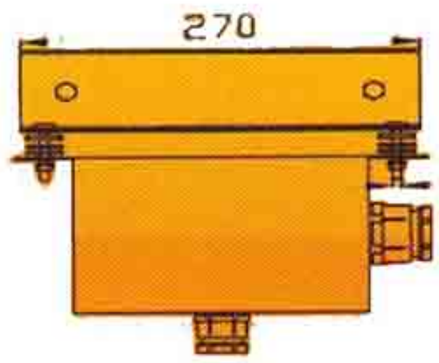

OVER HEAD CRANE

کلگی جرثقیل

انواع کلگی وکالسکه جرثقیل

طراحی و ساخت انواع کلگی ها ی جرثقیل

ساخت کالسکه جرثقیل های ۲ پل جهت حرکت عرضی‌در تناژ های مختلف و کارایی های متفاوت

بازرگانی برادران قراچورلو
Brothers Trading

OVER HEAD CRANE

جرثقیل های سقفی تک پل و دو پل

- **جرثقیل های سقفی تک پل :** این نوع سازه با قابلیت نصب بالا بر های زنجیری وسیم بکسلی‌از ظرفیت ۱ الی ۱۰ تن و با دهانه ۱٤ الی ۳۲ متر و در گروه های کاری‌مختلف و در سرعت های حرکتی مختلف قابل اجرا می باشد .
- **جرثقیل های سقفی دو پل :** این نوع سازه با قابلیت نصب بالابر های سیم بکسلی از ظرفیت ۳ الی ۱۰۰ تن و با دهانه ۵ الی ٤۰ متر و در گروه های کاری مختلف و در سرعت های حرکتی‌مختلف قابل اجرا می باشد .

تهران، خیابان قزوین ، جنب بانک شهر ، پلاک ۳۴۰ و ۳۴۲ تلفن : ۵۵۴۱۳۱۵۲ ، ۹ - ۵۵۴۲۲۴۷۸ فکس : ۵۵۴۲۳۶۶۷

جرثقیل های بازویی و دروازه‌ای

GANTRY & JIB CRANE

– **بازویی :** این نوع سازه قابلیت نصب بالا بر های زنجیری وسیم بکسلی از ظرفیت ۵ /. تن الی ۶ تن و از دهانه ۱ الی ۵ متر و با زاویه چرخش ۳۶۰ درجه در گروه های کامل مختلف و سرعت های حرکتی مختلف را دارا می باشد .

– **دروازه‌ای :** این نوع سازه را می توان به صورت تک پل و جفت پل تا ظرفیت ۱۰۰ تن و حداکثر دهانه ۵۰ متر طراحی و اجرا نمود این نوع سازه بیشتر در محیط‌های باز استفاده میگردد و قابلیت طراحی کنسول یک (طرفه ، دوطرفه) یا بدون کنسول را دارد .